Serenity
marquis COLLECTION by Kingsman

C ETL LISTED US
Intertek
4000720

# Instructions d'installation

**Certifié pour le Canada et les États-Unis**

## Modèles: MQZDV1917

No d'inventaire: MQZDV1917N, MQZDV1917LP, MQZDV1917NE, MQZDV1917LPE
Certifiés: ANSI Z21.88-2009, CSA 2.33-2009, CGA 2.17-M91

## à dégagement nul avec évacuation directe

Cet appareil peut être installé dans une maison usinée existante, installée de façon permanente (États-Unis seulement) ou dans une maison mobile, si les codes locaux le permettent.

Cet appareil doit être utilisé seulement avec le type de gaz indiqué sur la plaque signalétique. Cet appareil ne peut pas être converti pour d'autres types de gaz, sauf si un ensemble de conversion certifié est utilisé.

**Lire le manuel au complet avant de procéder à l'installation.**
**Ces instructions doivent être laissées avec l'appareil pour références ultérieures.**

## Pour votre sécurité

⚠ **AVERTISSEMENT :Si les informations de ce manuel ne sont pas suivies à la lettre, un incendie ou une explosion pourrait en résulter, causant des dommages matériels, des blessures et même des pertes de vies.**

⚠ **Avertissement :** Une installation inadéquate, de mauvais ajustements, entretien ou altérations peuvent causer des dommages matériels, des blessures et même des pertes de vies. Référez-vous à ce manuel. L'installation et l'entretien doivent être confiés à un installateur qualifié, une entreprise de service qualifiée ou le fournisseur de gaz.

Ne pas entreposer d'essence ou autres liquides ou vapeurs inflammables à proximité de cet appareil ou de tout autre appareil.

### Quoi faire s'il y a odeur de gaz

N'allumez aucun appareil.
Éteindre toute flamme nue.
Ne touchez à aucun interrupteur électrique.
Ne pas utiliser de téléphone à l'intérieur de l'édifice.
Appeler immédiatement votre fournisseur de gaz à partir du téléphone d'un voisin.
Si vous ne joignez pas votre fournisseur de gaz, appelez les pompiers.

**Pour les installations au propane à l'horizontal, l'évacuation doit être verticale sur au moins 1 pied avant de devenir horizontale.**

**INSTALLATEUR : Laissez ce manuel avec l'appareil.**
**Consommateur : Gardez ce manuel pour référence future.**

Une division de R-Co. Inc.
2340 avenue Logan
Winnipeg, Manitoba, Canada, R2R2V3
Ph: (204) 632-1962

### ⚠ Avertissement

LE **VERRE CHAUD** CAUSE DES BRULURES.
**NE TOUCHEZ PAS** A LA VITRE TANT QU'ELLE N'EST PAS REFROIDIE.
NE LAISSEZ **JAMAIS** LES ENFANTS TOUCHER A LA VITRE.

Imprimé au Canada, le 26 juillet 2010 Part #1917MQ-MANFR

# Table des matières


| | |
|---|---|
| Questions et réponses avant l'installation | 3 |
| Instructions de fonctionnement | 3 |
| Installation dans les maisons mobiles/usinées | 4 |
| Avertissements, installation et fonctionnement | 5-6 |
| Normes d'installation pour le Commonwealth du Massachusetts | 6 |
| Dimensions du foyer | 7 |
| Emplacement de l'appareil | 7 |
| Comment encastrer votre foyer | 8 |
| Dégagements aux combustibles | 9 |
| Installation en charpente | 10 |
| Installation en coin, Installation surélevée, Installation en cabinet | 11-12 |
| Dégagements aux manteaux | 13 |
| Dégagements aux murs latéraux | 14 |
| Installation des matériaux de façade | 15 |
| Installation de l'encadrement | 16 |
| Installation du panneau d'accès inférieur | 17 |
| Installation de la porte vitrée | 18 |
| Installation de la porte en arche | 19 |
| Installation du ventilateur | 20-22 |
| Remplacement du déflecteur | 22 |
| Installation de la conduite de gaz | 23 |
| Retrait et entretien du brûleur | 24 |
| Installation de la doublure de brique | 25 |
| Installation de la doublure de porcelaine | 26 |
| Système millivolt, d'allumage & contrôle du brûleur | 27 |
| entretien du brûleur | 28 |
| Conversion de gaz- partie A | 28-29 |
| Conversion pour veilleuse à dessus convertible (série 019165X) – partie B | 30 |
| Conversion pour Régulateur – partie C | 31 |
| Système d'allumage électronique IPI | 32-35 |
| Instructions d'allumage du IPI | 36 |
| **Évacuation** | |
| Évacuation | 37 |
| Évent de sortie, Information générale sur les conduits d'évacuation | 38 |
| Conduits d'évacuation et composantes | 38 |
| Tableau de conduit horizontal | 39 |
| Information générale sur l'évacuation | 40-41 |
| Installation de l'évacuation à travers un mur | 41-42 |
| Évacuation verticale sans déviation par le toit | 42 |
| Utilisation de coudes flexibles | 42-44 |
| Solin de toiture | 44 |
| Installation du Log C-19 | 45-46 |
| Liste de pièces | 47-48 |
| Dépannage du système de contrôle de gaz | 49 |
| Garantie à vie limitée | 50 |

## Questions et réponses avant l'installation

**Au sujet de la cuisson de la peinture**
Votre foyer ou poêle a été peinturé avec une peinture à la silicone de la plus haute qualité. Cette peinture sèche rapidement en 15-20 minutes lors de la première application en usine. Toutefois, en raison de ses composantes à la silicone haute température, la peinture durcira (cuisson) lorsque l'appareil sera chauffé à sa première utilisation. L'information qui suit s'applique au procédé de cuisson pour rendre la peinture totalement solide et durable.

Chauffez l'appareil successivement pendant quatre périodes de 10 minutes chacune, avec 5 minutes de refroidissement entre chaque période. Sachez que pendant la cuisson de la peinture, des bûches et de la chambre de combustion un dépôt blanc pourrait se former sur la face intérieure des portes vitrées. Il est important d'enlever ce dépôt avec un nettoyant approprié (tel que Windex ou un autre nettoyeur commercial pour vitre de foyer) pour prévenir l'accumulation.

-Les bébés, les enfants en bas âges, les femmes enceintes et les animaux domestiques devraient quitter la zone pendant le procédé de cuisson.
-Bien aérer, ouvrir les fenêtres et les portes.
-Ne pas toucher l'appareil pendant la cuisson de la peinture

**Pourquoi mon foyer ou poêle dégage-t-il certaines odeurs?**
Il est normal pour un foyer de dégager certaines odeurs. Ceci est dû à la cuisson de la peinture, des adhésifs, de la silicone et des résidus d'huile provenant des procédés de fabrication ainsi que des matériaux de finition utilisés lors de l'installation (ex. : le marbre, la tuile et les adhésifs utilisés pour fixer ces produits aux murs peuvent réagir à la chaleur et causer des odeurs).

Il est recommandé de faire fonctionner votre foyer ou poêle à gaz pendant au moins quatre heures d'affilées avec le ventilateur éteint après la cuisson complète de la peinture. Ces odeurs peuvent durer jusqu'à 40 heures d'utilisation, continuez de faire fonctionner votre appareil pendant au moins quatre heures d'affilées à chaque utilisation jusqu'à ce que les odeurs disparaissent.

**Bruits provenant de l'appareil?**
Des bruits sont causés par l'expansion et la contraction du métal lorsque celui-ci chauffe et se refroidit. Ces bruits sont normaux et sont semblables aux bruits produits par une fournaise ou des conduits de ventilation. Ces bruits n'affectent en rien le fonctionnement et la longévité de votre appareil.

**Nettoyage de la vitre**
Lors des premières utilisations, une mince pellicule blanche peut se former sur la vitre, cela fait partie du procédé de cuisson. La vitre devrait être nettoyée une fois que l'appareil est refroidi, sinon la pellicule pourrait cuire sur la vitre et être très difficile à enlever. Utilisez un nettoyant non abrasif. Ne pas essayer de nettoyer la vitre quand elle est chaude.

## Instructions de fonctionnement

1. Assurez-vous de lire et bien comprendre les instructions de ce manuel avant de faire fonctionner l'appareil.
2. Le filage électrique doit être correct et bien placé pour éviter des chocs.
3. Vérifiez s'il y a des fuites.
4. La porte vitrée doit être correctement installée avant de faire fonctionner. Ne jamais faire fonctionner l'appareil sans la porte vitrée.
5. L'évacuation et l'évent de sortie doivent être installée et non obstrués.
6. Si applicable, assurez-vous que les panneaux de porcelaine ou brique sont installés.
7. La veilleuse doit être visible lors de l'allumage de l'appareil. Si ce n'est pas le cas le positionnement des bûches ou roches est incorrect.
8. Si l'appareil est éteint, vous devez attendre au moins 60 secondes avant de le rallumer.

# Installation dans les maisons mobiles/usinées

Cet appareil à évacuation directe doit être installé conformément aux instructions du manufacturier et selon les normes «Manufactured Home Construction and Safety Standards», titre 24CFR, partie 3280, ou les normes en vigueur «Fire Safety Criteria for Manufactured Home Installations, Sites and Communauties ANSI/NFPA 501A », et selon la norme pour maison mobile CAN/CSA Z240 MH au Canada.

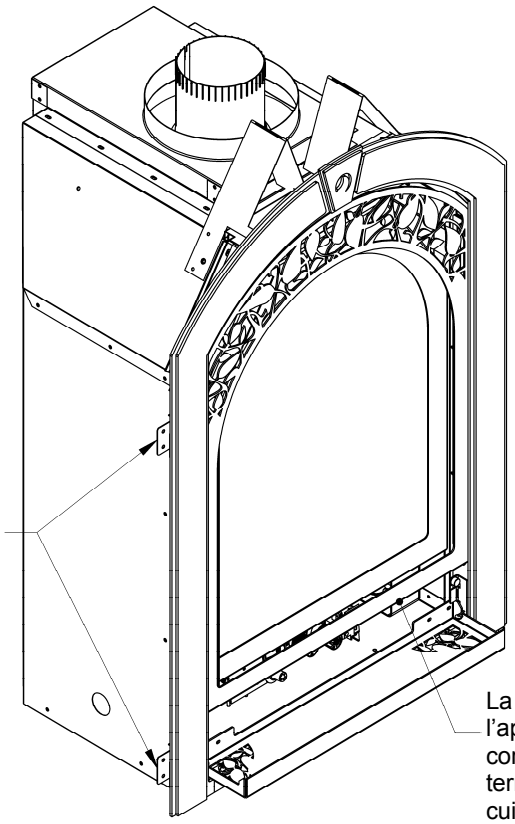

L'appareil doit être fixé à la structure avec les languettes de clouages incluses ou fixé au plancher

La boîte de jonction et l'appareil doivent être correctement mis à la terre avec du fil de cuivre de calibre 8 relié au châssis d'acier de la maison mobile.

**LES MQZDV1917N ET MQZDV1917LP PEUVENT ÊTRE INSTALLÉS DANS LES MAISONS USINÉES (MOBILES) AUX ÉTATS-UNIS APRÈS LA PREMIÈRE VENTE. AU CANADA LES MQZDV1917N ET MQZDV1917LP PEUVENT ÊTRE INSTALLÉS DANS LES MAISONS USINÉES (MOBILES).**

S.v.p. vous conformer au code national électrique ANSI/NFPA 70 aux États-Unis et au code national électrique canadien CAN/CSA C22.1 au Canada.

Tout appareil doit être relié à la terre par le châssis d'acier de la bâtisse avec du fil de cuivre de calibre 8 fixé avec une rondelle striée ou étoilée pour pénétrer la peinture ou l'enduit protecteur dans le but d'assurer la mise à la terre.

Utiliser un boulon de carrosserie au point d'ancrage (voir schéma ci-dessus) pour fixer l'appareil au plancher.

**Attention: ne pas compromettre l'intégrité structurelle des murs du plancher ou du plafond de la maison usinée, pendant l'installation de l'appareil ou de son évacuation.**

Pour connaître les composantes nécessaires pour le conduit d'évacuation voir la section Installation de l'évacuation de ce manuel.

Certifié pour installation dans une chambre à coucher. Au Canada : doit être installé avec le thermostat millivolt certifié. Aux É-U : voir les codes locaux.

# Avertissements, installation et fonctionnement

**Normes d'installation**
Cet appareil doit être installé par un installateur qualifié, conformément aux codes locaux du bâtiment, ou en l'absence de code local, conformément au code d'installation CAN/CGA-B149.1 ou .2 (au canada) ou au «Natural Fuel Gas code Z223.1» en vigueur lorsque installé aux États-Unis.

Cet appareil, lorsque installé, doit être branché et relié à la terre, conformément au code électrique local ou en l'absence de code local, conformément au code électrique canadien CSA C22.1 ou au «National Electrical Code : ANSI/NFPA 70-1987» lorsque installé aux États-Unis.
Les Thermostats ne sont pas autorisés pour les foyers à gaz ventilés (ANSI Z21.50b-2009 - décoratifs) installés aux Etats-Unis.

## Avertissement

**POUR UNE INSTALLATION ET UN FONCTIONNEMENT SÉCURITAIRE DE VOTRE FOYER VOIR CE QUI SUIT :**

1. Ne pas nettoyer la vitre quand elle est chaude.
2. Ne pas utiliser de nettoyant abrasif.
3. L'utilisation de verre de remplacement annulera toute garantie.
4. Pour un fonctionnement sécuritaire, la porte vitrée doit être fermée.
5. La porte vitrée doit être ouverte lors de la purge de la conduite de gaz.
6. Ne pas frapper ou malmener la vitre. Faites attention de na pas la briser.
7. Ne pas modifier l'orifice à gaz.

**Avertissement**

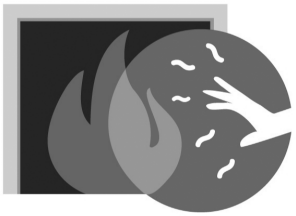

LE **VERRE CHAUD** CAUSE DES BRULURES.

**NE TOUCHEZ PAS** A LA VITRE TANT QU'ELLE N'EST PAS REFROIDIE.

NE LAISSEZ **JAMAIS** LES ENFANTS TOUCHER A LA VITRE.

8. Aucun matériau de substitution, autre que ceux fournis par le manufacturier, ne doit être utilisé.
9. Cet appareil dégage de hautes températures et devrait être installé loin des zones passantes, des meubles et des rideaux.
10. Les adultes comme les enfants devraient être avisés des dangers des surfaces à températures élevées, et devraient se tenir à distance pour éviter les brûlures et les risques d'inflammation des vêtements.
11. Les jeunes enfants devraient être sous bonne supervision quand ils sont dans la même pièce que le foyer. Les bébés, les jeunes enfants et autre peuvent sujets à des brûlures accidentelles. Une barrière physique est recommandée s'il y a des personnes à risque dans la maison. Pour restreindre l'accès au foyer, installez une barrière ajustable pour empêcher que les enfants ou les personnes à risque aient accès à la pièce où se trouve le foyer, et aux surfaces très chaudes.
12. Ne jamais utiliser de combustibles solides (bois ou papier) dans cet appareil.
13. Ne modifier cet appareil sous aucune circonstance. Remettre en place les pièces ayant été enlevées pour l'entretien avant de refaire fonctionner l'appareil.
14. Tout écran ou protecteur retiré pour permettre l'entretien de l'appareil doit être remis en place avant de mettre l'appareil en marche.
15. L'installation et les réparations devraient être faites par un technicien qualifié. L'appareil devrait être inspecté avant la mise en service et au moins une fois par année par un professionnel qualifié. Des nettoyages plus fréquents peuvent être nécessaires dus à la présence excessive de fibres venant des tapis, de la literie etc. Il est primordial que les compartiments de contrôle, les brûleurs et les conduits d'air de cet appareil restent propres.
16. Ne pas placer de vêtements ou autre matériel inflammable sur ou près de l'appareil.
    Cet appareil ne doit pas être utilisé pour suspendre des vêtements à sécher. On ne doit pas y suspendre des bas de Noël ou autres décorations.
17. Ne pas utiliser cet appareil si une ou plusieurs parties ont été immergées dans l'eau. Appeler immédiatement un technicien qualifié pour en faire l'inspection et pour remplacer toute pièce du système de contrôle et tout contrôle de gaz qui a été sous l'eau.
18. Ne pas faire fonctionner l'appareil si l'installation n'a pas été complètement faite selon les instructions de ce manuel.
19. Faire fonctionner ce foyer si les pièces ne sont pas installées selon ces diagrammes ou si des pièces autres que celles spécialement approuvées pour cet appareil sont utilisées, peut causer des dommages matériels, des blessures et même des pertes de vie.
20. Ne pas utiliser l'appareil si la porte vitrée est manquante ou brisée Le remplacement de la vitre devrait être fait par un technicien qualifié.
21. La façade du foyer dégage de hautes températures ce qui pourrait enflammer des objets qui se trouvent trop près.
22. Assurez-vous de couper l'alimentation électrique de l'appareil avant d'en faire l'entretien.
23. Ne pas faire fonctionner le foyer sans la porte vitrée ou si le verre est brisé.
24. Une installation inadéquate, de mauvais ajustements, entretien ou altérations peuvent causer des dommages matériels, des blessures et même des pertes de vies. Référez-vous à ce manuel. L'installation et l'entretien doivent être confiés à un installateur qualifié, une entreprise de service qualifiée ou le fournisseur de gaz.
25. Faire fonctionne ce foyer s'il n'est par branché à un système d'évacuation/ventilation correctement installé et entretenu ou modifié ou avec l'évacuation fermée, peut causer la formation de monoxyde de carbone (CO), un empoisonnement et possiblement la mort.
26. Cet appareil est équipé d'une fiche à trois branches (mise à la terre) pour vous protéger des chocs électriques et devrait être branché directement dans une prise de courant à trois trous correctement mise à la terre. Ne pas couper ou enlever la branche de mise à la terre.

- Cet appareil à gaz peut être utilisé comme chauffage d'appoint e t/ou comme décoration; et sous aucune circonstance ne devrait être utilisé comme source principale de chauffage.
- Cet appareil ne doit pas être connecté à une cheminée desservant un autre appareil utilisant un combustible solide.

**N.B. :** L'installation d'un détecteur de monoxyde de carbone (CO) est recommandée dans ou près des chambres à coucher ainsi que sur tous les étages de votre maison. Placez le détecteur à environ 15pi (4,5 mètres) à l'extérieur de la pièce où se trouve le foyer.

**Certifié pour installation dans une chambre à coucher. Au Canada : doit être installé avec le thermostat millivolt certifié. Les Thermostats ne sont pas autorisés pour les foyers à gaz ventilés (ANSI Z21.50b-2009 - décoratifs) installés aux Etats-Unis.**

**Aux É-U voir les codes locaux.**

## Fonctionnement et entretien

Pour une installation et un fonctionnement sécuritaire voir ce qui suit :

- L'ensemble brûleur et bûches a été conçu et ajust é de façon permanente pour un contrôle de flamme approprié.
- Retirez périodiquement les bûches de la grille et passer l'aspirateur pour enlever les particules de la grille et de la zone du brûleur. Voir la page Placement des bûches pour enlever les bûches. Passez l'aspirateur sur le brûleur et replacez les bûches.
- Ne jamais utiliser le foyer pour faire cuire des aliments.
- Identifiez les fils électriques avant de les débrancher pour l'entretien des contrôles. Les erreurs de connections peuvent être dangereuses. Vérifier le fonctionnement après des réparations ou entretien.

## Normes d'installation pour le Commonwealth du Massachusetts

Dans le Commonwealth du Massachusetts, l'installateur ou la personne qui fait l'entretien doit être un plombier ou un technicien de gaz certifié par le Commonwealth.

Lorsque installé dans le Commonwealth du Massachusetts ou là où les codes s'appliquent, l'appareil doit être installé avec un détecteur de monoxyde de carbone selon les normes ci-dessous :

**1.** Pour les appareils à évacuation directe, les appareils à évacuation mécanique ou les chauffe-eau résidentiels, là où le bas de l'évent de sortie et de la prise d'air sont à moins de 4pi au dessous du sol, l'installation doit être conforme aux normes suivantes:

**A.** Un détecteur de monoxyde de carbone avec alarme, répondant à la norme NFPA 720 (édition 2005) doit être installé sur chaque étage où il y a une ou plusieurs chambres à coucher. Il doit être situé à l'extérieur des chambres.

**B.** Un détecteur de monoxyde de carbone doit être installé dans la même pièce que l'appareil ou équipement et doit :

- Être alimenté par le même circuit électrique que l'appareil ou équipement de façon à ce qu'un seul interrupteur contrôle à la fois l'appareil et le détecteur de monoxyde de carbone;
- Avoir une alimentation d'urgence à piles;
- Rencontrer la norme ANSI./UL 2034 Standards et être conforme à la norme NFPA 720 (édition 2005); et
- Être approuvé et certifié par un laboratoire de test reconnu nationalement selon le 527CMR.

**C.** Un évent de sortie approuvé pour le produit doit être utilisé et si applicable, une prise d'air approuvé pour le produit doit être utilisée. L'installation doit être en tout point conforme aux instructions du manufacturier. Une copie du manuel d'installation doit être laissée avec l'appareil à la fin de l'installation.

**D.** Une plaque signalétique doit être fixée, à l'extérieur du bâtiment, 4pi directement au-dessus de l'évent de sortie. La grosseur doit être suffisante pour qu'elle puisse être lue à une distance de 8pi et doit spécifier : "Gas Vent Directly Below".

**2.** Pour les appareils à évacuation directe, les appareils à évacuation mécanique ou les chauffe-eau résidentiels, là où le bas de l'évent de sortie et de la prise d'air sont à plus de 4pi au dessous du sol l'installation doit rencontrer les normes suivantes :

**A.** Un détecteur de monoxyde de carbone avec alarme répondant à la norme NFPA 720 (édition 2005) doit être installé sur chaque étage où il y a une ou plusieurs chambres à coucher. Il doit être situé à l'extérieur des chambres.

**B.** Un détecteur de monoxyde de carbone doit :

- Être situé dans la même pièce que l'équipement;
- Être soit être alimenté par l'électricité de la bâtisse ou par piles ou les deux; et
- Être conforme à la norme NFPA 720 (édition 2005).

Un évent de sortie approuvé pour le produit doit être utilisé et si applicable, une prise d'air approuvé pour le produit doit être utilisée. L'installation doit être en tout point conforme aux instructions du manufacturier. Une copie du manuel d'installation doit être laissée avec l'appareil à la fin de l'installation.

Dans l'état du Massachusetts une **valve d'arrêt à poignée en T** doit être installée. Cette valve d'arrêt à poignée en T doit être certifiée et approuvée par l'état du Massachusetts. Ceci est en référence au code CMR238 de l'état du Massachusetts.

# Dimensions du foyer

## *Dimensions*

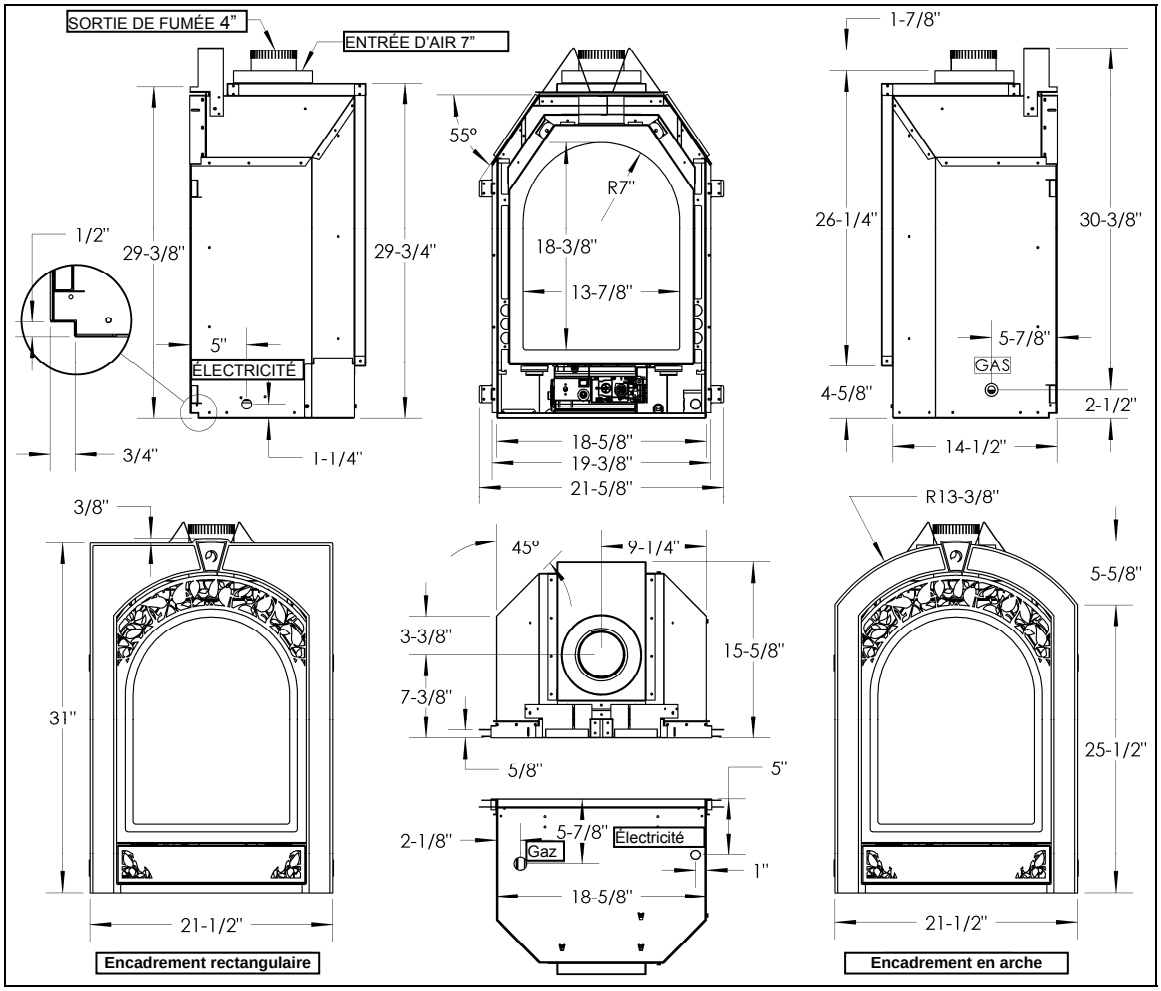


Figure 1 – Survol des dimensions impliquées.

## *Emplacement de l'appareil*

Cet appareil peut être localisé selon les configurations montrées à la Figure 2. N.B. : une installation en îlot avec évacuation par le haut et possible tant que la portion horizontale de l'évacuation ne dépasse pas 20pi [6,1m].

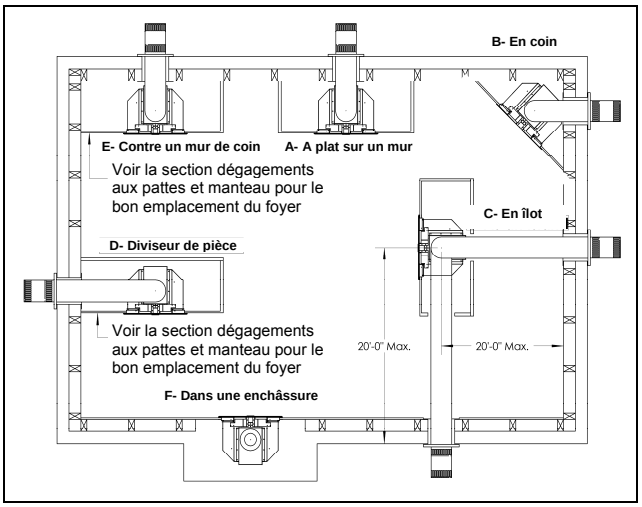


Figure 2 – Suggestions d'emplacement pour le foyer.

# Comment encastrer votre foyer

Cette section couvre les 4 différents types d'installation : général, en coin, surélevé, et en cabinet. Elle est à l'intention des installateurs qualifiés seulement.

Avant de commencer, remarquez où sont situés les accès pour les entrées de gaz et électrique de l'appareil. Ceci influencera le procédé de construction. Aussi familiarisez-vous avec les exigences pour les dégagements et l'évacuation (voir la section sur l'évacuation) de l'appareil. Ne pas suivre ces recommandations pourrait compromettre sérieusement la sécurité et le fonctionnement du foyer.

**Spécifications**

1. Recommandation pour climat froid : Lorsque le foyer est installé contre un mur extérieur ou dans une enchâssure, il est recommandé que les murs donnant sur l'extérieur soient isolés conformément au code du bâtiment applicable. Du gypse doit être installé par-dessus l'isolation pour éviter que celle-ci entre en contact avec le foyer.
2. Choisissez l'emplacement et le type de charpente selon les dimensions de charpente spécifiées pour le foyer (voir les diagrammes de charpente).
3. Les panneaux de gypse ou autre matériaux peuvent s'étendre jusqu'aux différents espaceurs, situés sur les côtés et le dessus de l'appareil, et à égalité du bas du foyer (voir la section sur l'emplacement des espaceurs). Notez que des matériaux de façade de ½" (ex. : gypse) peuvent entrer dans la cavité inférieure de l'appareil.
4. Lors d'une installation horizontale avec un coude à 90$^{o}$, il doit y avoir une distance d'au moins deux pouces et demi au dessus du coude dans une enchâssure.
5. Un âtre n'est pas nécessaire avec cet appareil.

Il est recommandé pour les **installations horizontales au propane** que l'évacuation soit verticale sur au moins un pied à la sortie du carneau avant de devenir horizontale. Et ce, si la portion horizontale a 1pi ou plus. Ceci permet une combustion plus propre et réduit grandement les dépôts de carbone et le besoin de nettoyer la vitre. (Ne s'applique pas aux modèles à carneau arrière)

## *Emplacement des espaceurs*

Svp remarquez l'emplacement des espaceurs. Ceux-ci servent à indiquer les limites des matériaux de charpente. Donc, Aucun matériau ne construction ne doit dépasser ces espaceurs.

La cavité inférieure est une encoche conçue pour recevoir les matériaux de façade (maximum 1/2" d'épais). La profondeur de cette cavité permet de glisser jusqu'à 7/16" [1,1cm] de matériaux.

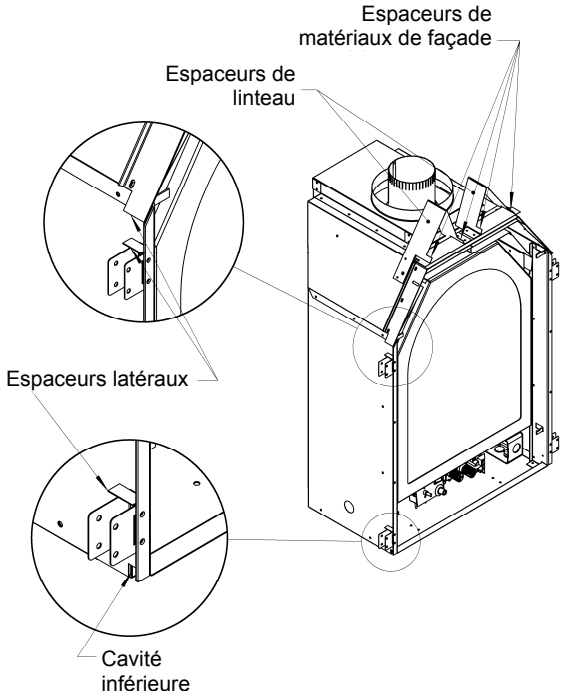


## *Sélection des languettes de fixation*

Les languettes de fixation sont conçues pour deux configurations d'installation. La première, illustrée à la Figure 3, est la configuration d'installation dans une charpente, et la deuxième est pour l'installation dans un cabinet.

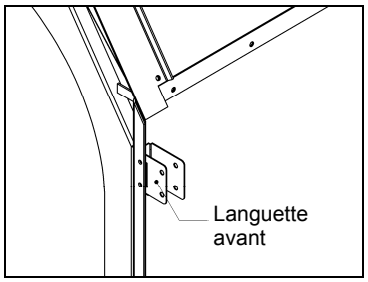


Figure 3 – Configuration pour charpente.

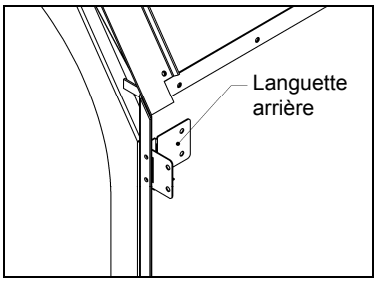


Figure 4 – Configuration pour cabinet.

La configuration pour charpente est pour les cas où des matériaux de façade seront utilisés. Ceci inclus le gypse, le granite, l'ardoise, le marbre, la brique et autres matériaux, combustibles ou non. Pour fixer l'appareil à la charpente pliez la languette arrière vers l'avant, tel qu'illustré à la Figure 3. La languette avant peut être pliée vers l'avant pour permettre de visser. Placez les huit [8] vis dans les trous de la languette arrière et vissez à la charpente.

N.B. : La languette avant peut être coupée et jetée dans la configuration pour charpente.

Pour une installation dans un cabinet, Pliez les languettes arrière contre le côté de l'appareil. Placez les huit [8] vis dans les trous des languettes avant pour visser l'appareil au cabinet.

N.B. : Avant de visser assurez-vous que le foyer est de niveau.

| Dégagements aux combustibles | |
|---|---|
| Arrière | 0" [0cm] |
| Côté (à partir des espaceurs) | 0" [0cm] |
| Plancher | 0" [0cm] |
| Hauteur de plafond minimum (à partir du bas du foyer) | 44" [112cm] |
| Dessus (à partir des espaceurs) | 0" [0cm] |
| Dessus du coude 90° | 3" [7,6cm] Tous systèmes d'évacuation |
| Dessus du coude 90° enchâssure de plus de 44" [112cm] | 2-1/2" [6,4cm] Tous systèmes d'évacuation |
| Dessus du conduit horizontal | 1-1/2" [3,8cm Tous systèmes d'évacuation |
| Côtés et dessous du conduit horizontal | 1" [2,5cm] Tous systèmes d'évacuation |
| Conduit d'évacuation vertical | 1" [2,5cm] Tous systèmes d'évacuation |
| Conduit d'évacuation vertical | 1-1/4" [3,2cm] Systèmes Simpson / AmeriVent / Selkirk Direct Temp |

Table 1 – Dégagements aux combustibles pour les foyers.

## *Installation en charpente*

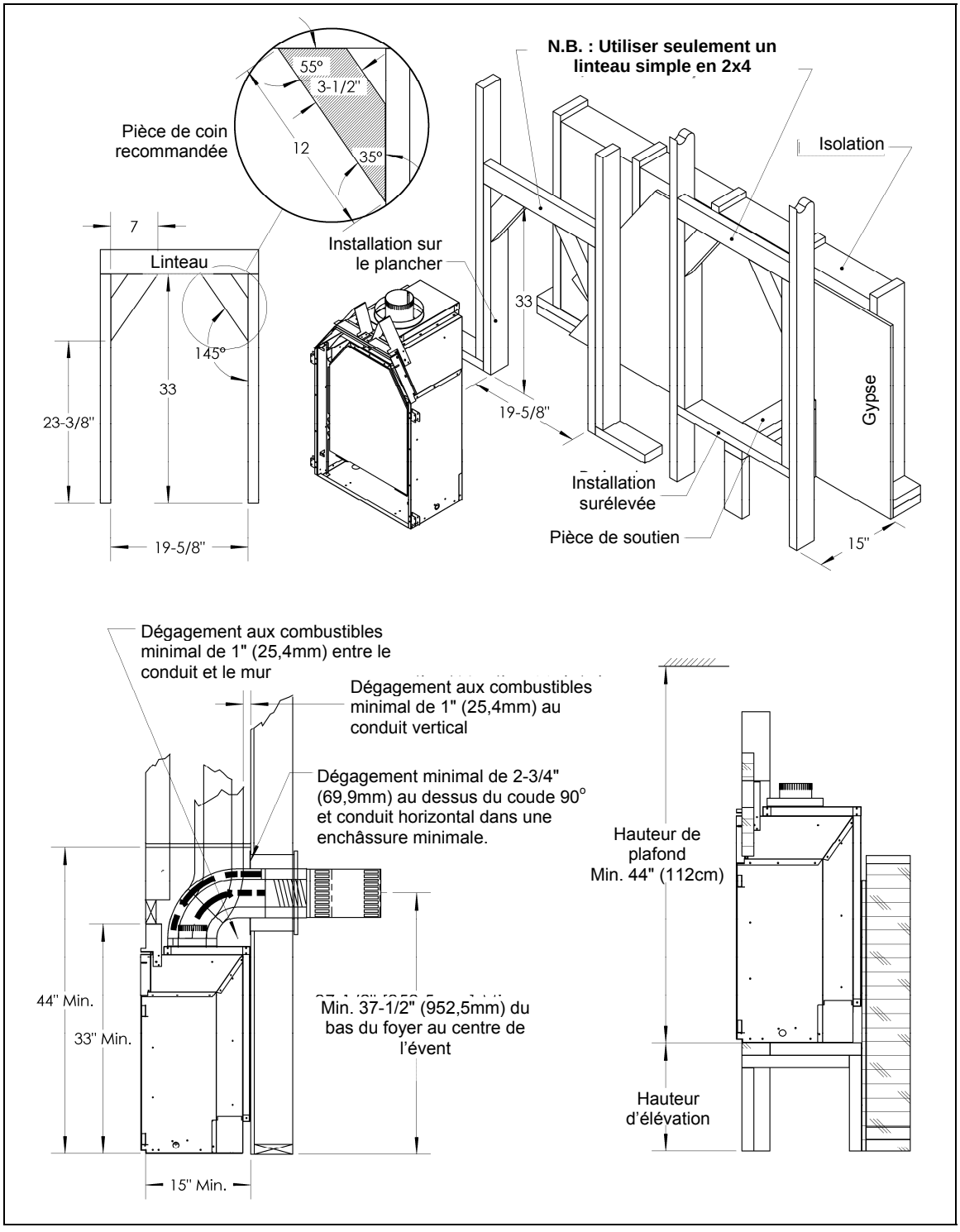


Figure 5 – Installation en charpente.

## *Installation en coin*

Pour une installation en coin les dégagements aux combustibles de la Table 1 doivent être respectés. Voir la Figure 5 et la table de dégagements aux combustibles pour plus d'information.

La Figure 6, illustre les dimensions minimales pour une installation en coin.

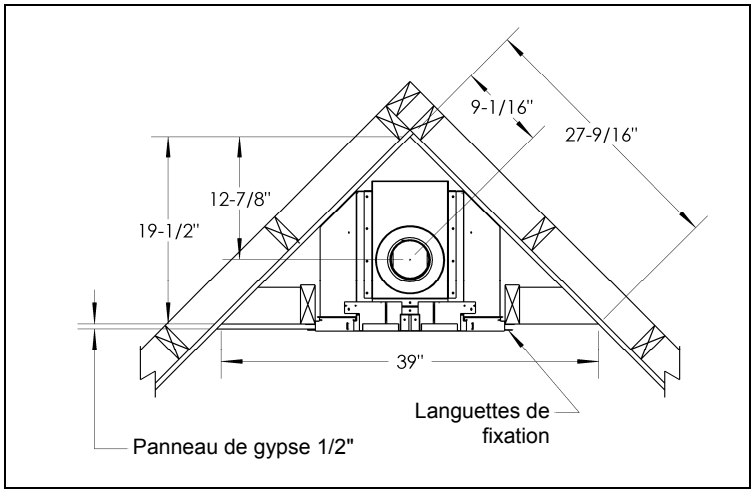


Figure 6 – Installation en coin.

## *Installation surélevée*

Pour une installation surélevée, les dégagements aux combustibles de la Table 1 doivent être respectés. Voir la Figure 5 et la table de dégagements aux combustibles pour plus d'information.

De plus, apportez une attention spéciale à la restriction de hauteur minimale de plafond. Cette mesure est prise à partir du bas de l'appareil — **pas du plancher**. Donc, si l'appareil est surélevé, la hauteur minimale totale de plafond sera :

| Hauteur minimale totale du plafond = Hauteur min. de plafond + hauteur d'élévation |
|---|

La formule est illustrée à la Figure 5.

## *Installation en cabinet*

Il est nécessaire que l'appareil soit installé dans le cabinet à partir de l'arrière du cabinet. Pliez suffisamment les languettes de fixation avant pour que l'appareil puisse passer par l'ouverture du cabinet. Une fois que le foyer est place, replacez les languettes dans leur position originale. Elles doivent être devant la façade du cabinet.

De plus, Il est essentiel que l'appareil soit déposé sur une plateforme solide. Vérifiez auprès du manufacturier du cabinet que la plateforme du cabinet soit assez solide pour supporter le poids du foyer.

| N.B. : Il y a sous l'appareil des accès additionnels pour l'entrée de gaz et la boîte de jonction électrique. Référez-vous à la Figure 1 pour les dimensions et emplacements. |
|---|

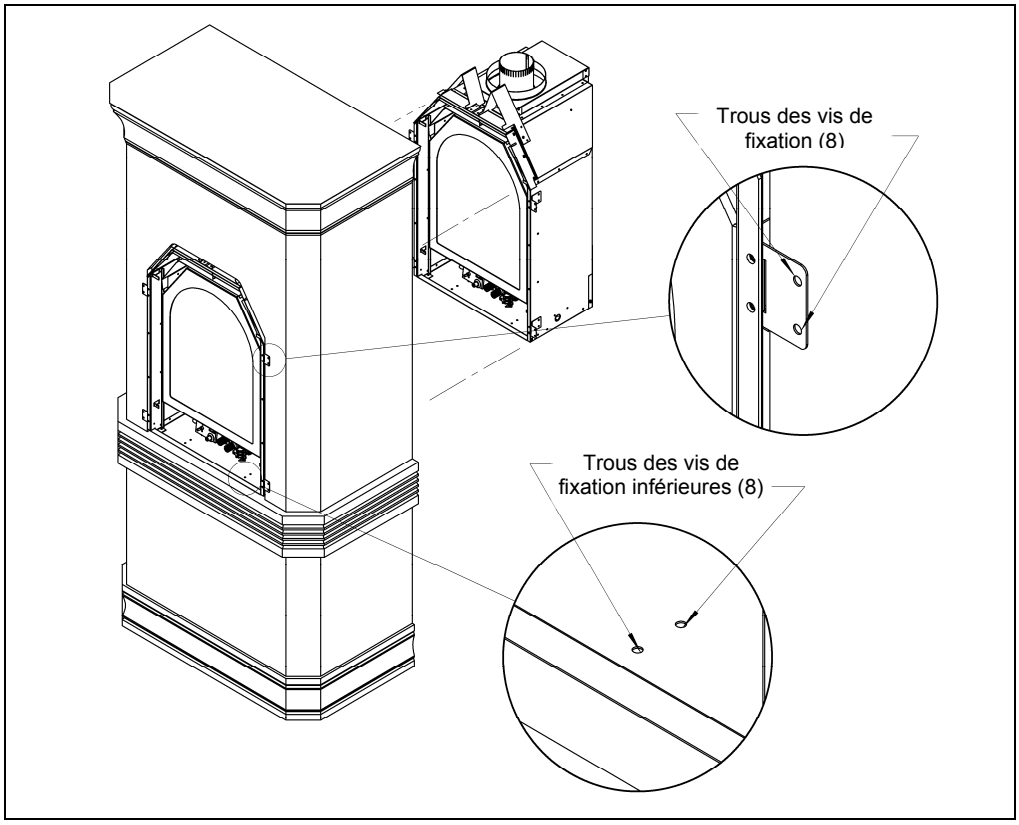


Figure 7 – Installation dans un cabinet. L'appareil doit OBLIGATOIREMENT être installé à partir de l'arrière du cabinet.

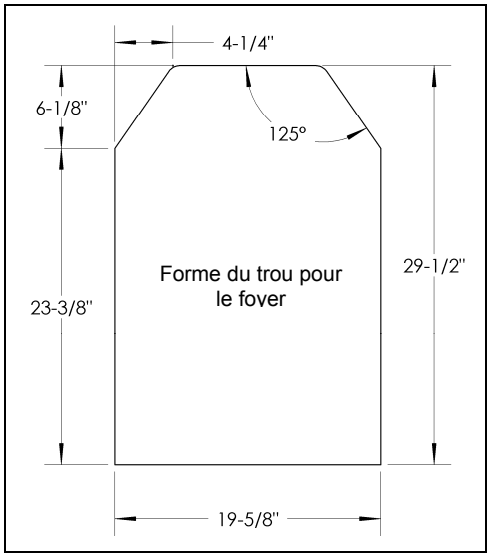


Figure 8 - Dimensions pour l'ouverture.

## *Dégagements aux manteaux*

Des matériaux combustibles peuvent être installés jusqu'aux espaceurs de l'appareil (voir la page 8 pour l'emplacement des espaceurs). Pour les manteaux faits de matériaux combustibles, référez-vous à la Figure 9 pour les dégagements.

N.B. : Les manteaux non-combustibles peuvent être installés à n'importe quelle hauteur au dessus de l'ouverture du foyer.
Si vous utilisez de la peinture pour la finition du manteau celle-ci doit être conçue pour résister à des températures élevées (250°F [121°C]) pour prévenir la décoloration.

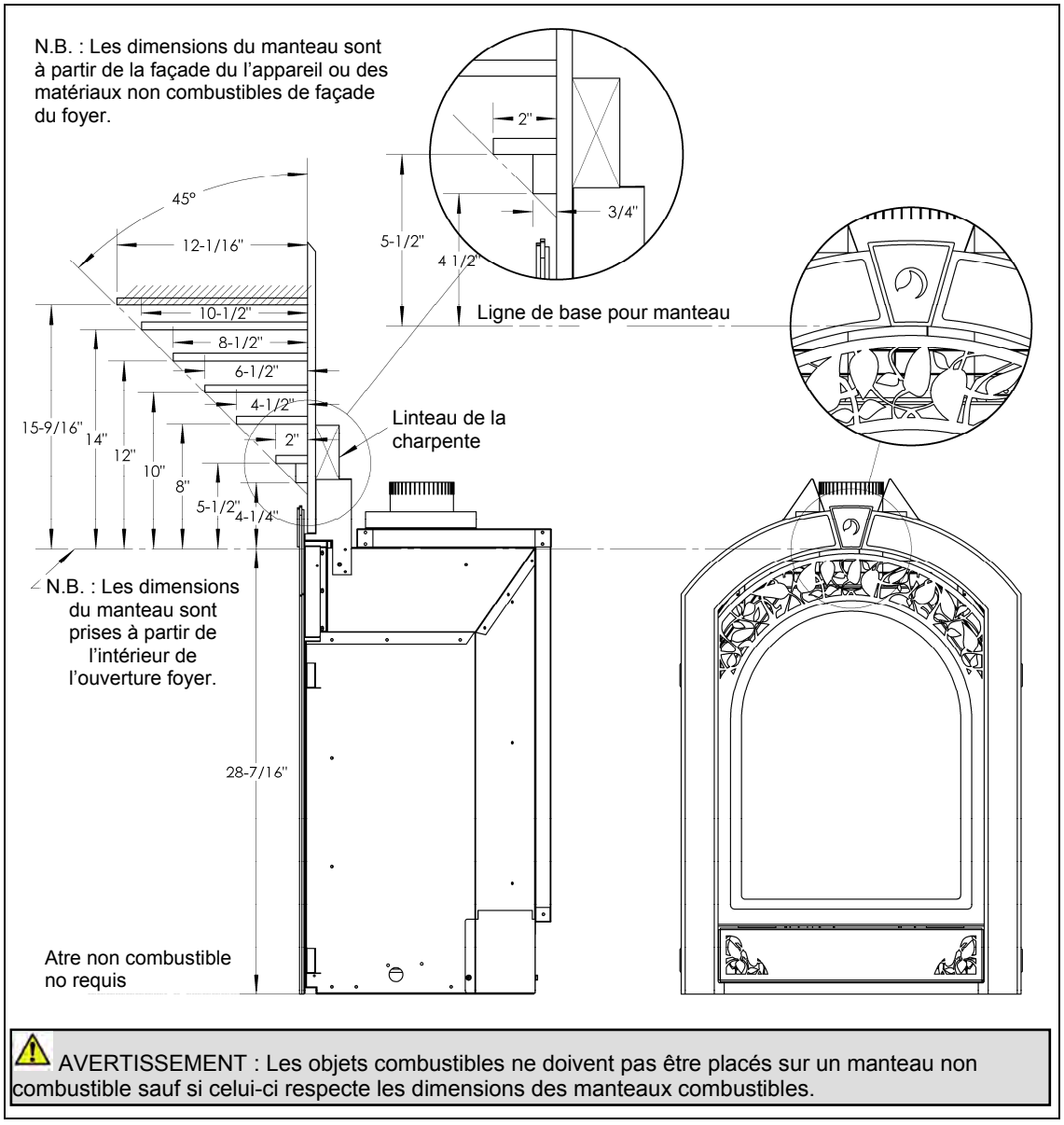


Figure 9 – Dégagements aux manteaux

**Exemple**
Si vous désirez que le manteau combustible dépasse de 4-1/2" devant les matériaux de façade non combustibles, à l'endroit où sa largeur est de 4-1/2" il doit être aussi à 8" au dessus de la partie la plus haute de l'ouverture d'aération de l'arche.

## *Dégagements aux murs latéraux*

Toute installation impliquant un mur latéral (i.e. mur perpendiculaire au devant du foyer) doit respecter les dégagements illustrés à la Figure 10.

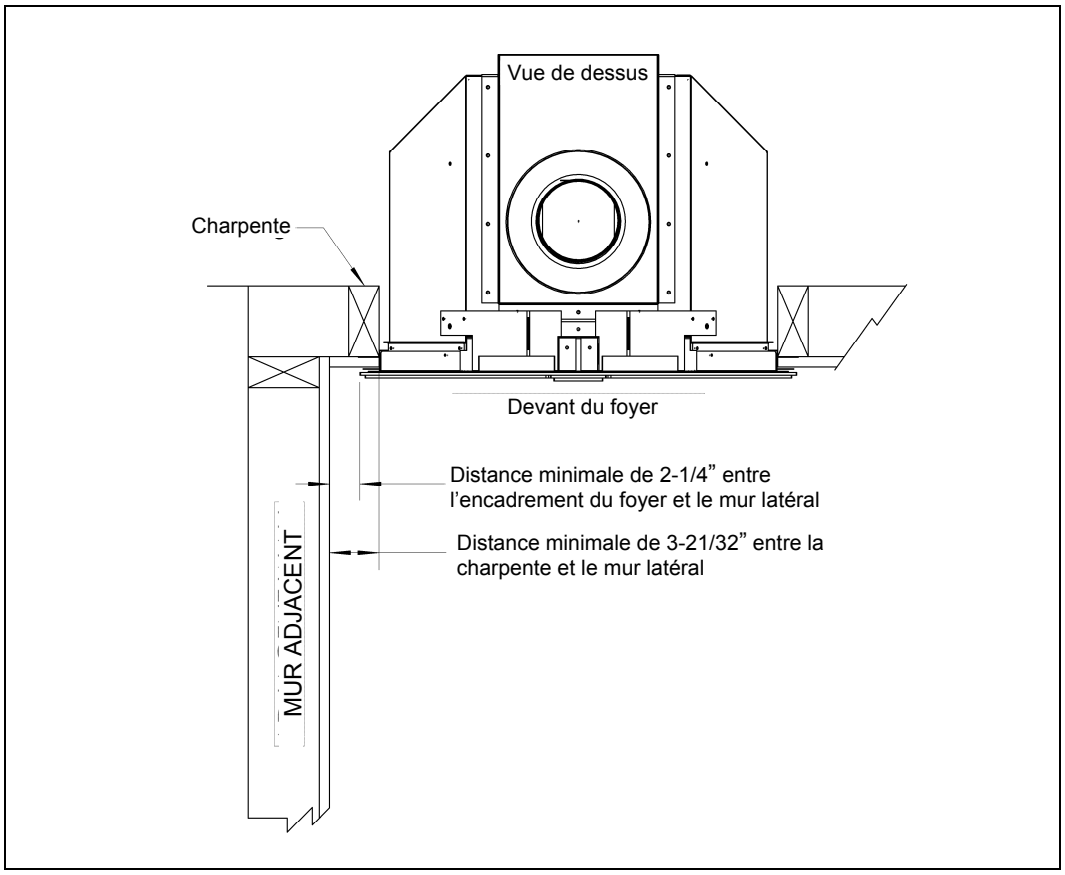


Figure 10 – Dégagements aux murs latéraux.

# Installation des matériaux de façade

Tous les matériaux de façade pour cet appareil peuvent être autant combustibles que non combustibles. Il est recommandé d'installer ces matériaux après que le foyer soit fixé à la charpente et que l'évacuation soit correctement installée. La forme du trou pour cet appareil est montrée à la section des dimensions générales.

**N.B. : Seulement un 2x4 peut être utilisé pour faire le linteau de la charpente. Voir la Figure 5 à la page 10 ou la Figure 11 ci-dessous.**

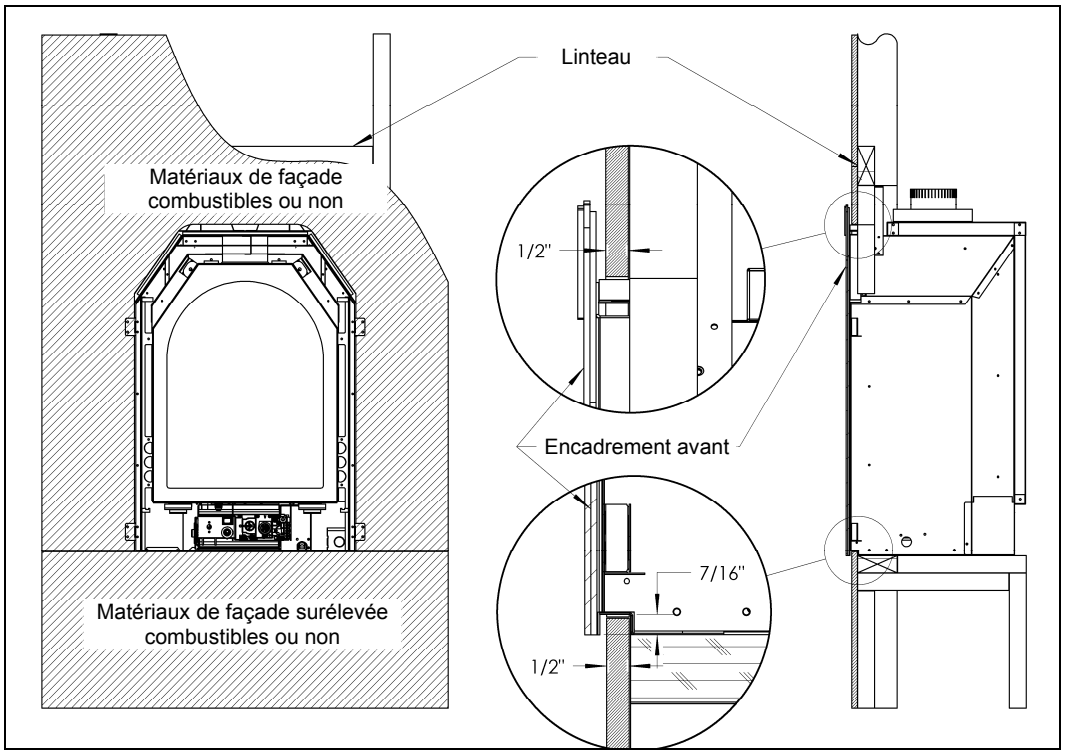


Figure 11 - Installation des matériaux de façade de 1/2" d'épaisseur.

Pour permettre que l'encadrement avant couvre au maximum l'ouverture, il est recommandé que les angles supérieurs soient arrondis selon un rayon de 1" à 2" [25,4mm à 50,8mm]. Ceci est illustré à la Figure 12.

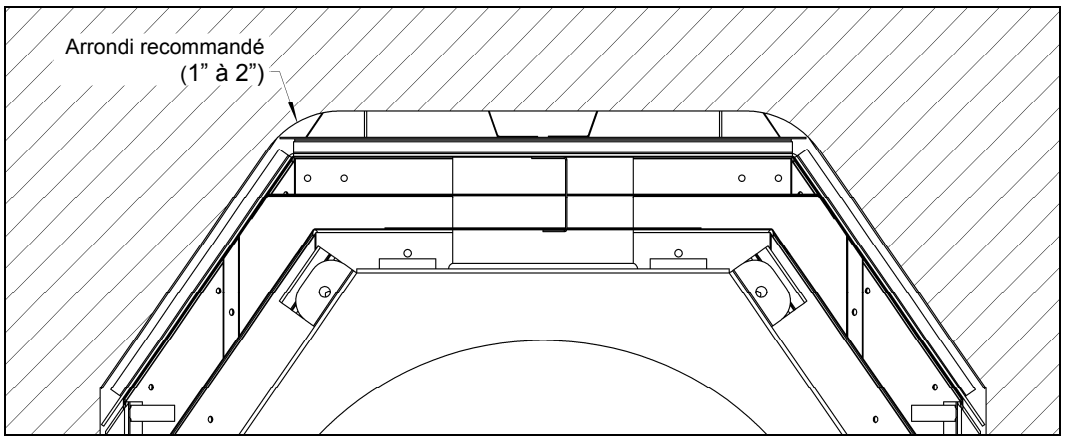


Figure 12 - Coupe en arrondi de 1" à 2" recommandée.

# Installation de l'encadrement

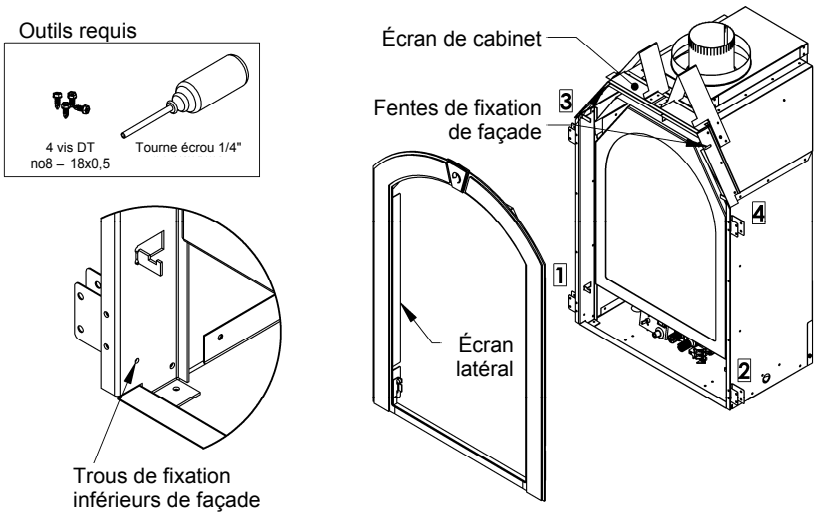


Figure 13 - Installation de l'encadrement.

1. Notez les emplacements de fixation. Il y en a quatre [4], tel que montré sur l'illustration de droite.
2. Glissez l'encadrement sur l'appareil. Déposez le rebord supérieur de l'encadrement sur le dessus de l'appareil, mais plus bas que l'écran de cabinet. Les écrans latéraux de l'encadrement doivent se glisser le long des côtés à L'INTÉRIEUR du devant de l'appareil.
3. Avec les vis fournies, Fixez l'encadrement à l'appareil, sans serrer complètement, aux quatre [4] emplacements de fixation. Ajustez la profondeur de l'encadrement, et serrez les vis.

N.B. : Cet encadrement peut s'ajuster jusqu'à une profondeur de 5/8" devant l'appareil. Ce qui permet d'utiliser un vaste éventail de matériaux de façade sans avoir à déplacer le foyer.

4. Pour enlever l'encadrement, inversez ces étapes.

## *Matériaux de façade épais*

Cet appareil est conçu de façon à ce que l'encadrement puisse dépasser devant le foyer jusqu'à 5/8" [15,9mm] pour permettre d'y glisser des matériaux de diverses épaisseurs. Donc, l'épaisseur maximale pour un matériau de façade est de 1-1/8" [28,6mm].

Pour tirer l'encadrement vers l'avant :

1. Desserrez les quatre [4] vis qui retiennent l'encadrement.
2. Tirez l'encadrement vers l'avant jusqu'à la distance désirée.
3. Et fixez-le en place en resserrant les quatre [4] vis.

L'emplacement de ces vis est indiqué à la Figure 13.

# Installation du panneau d’accès inférieur

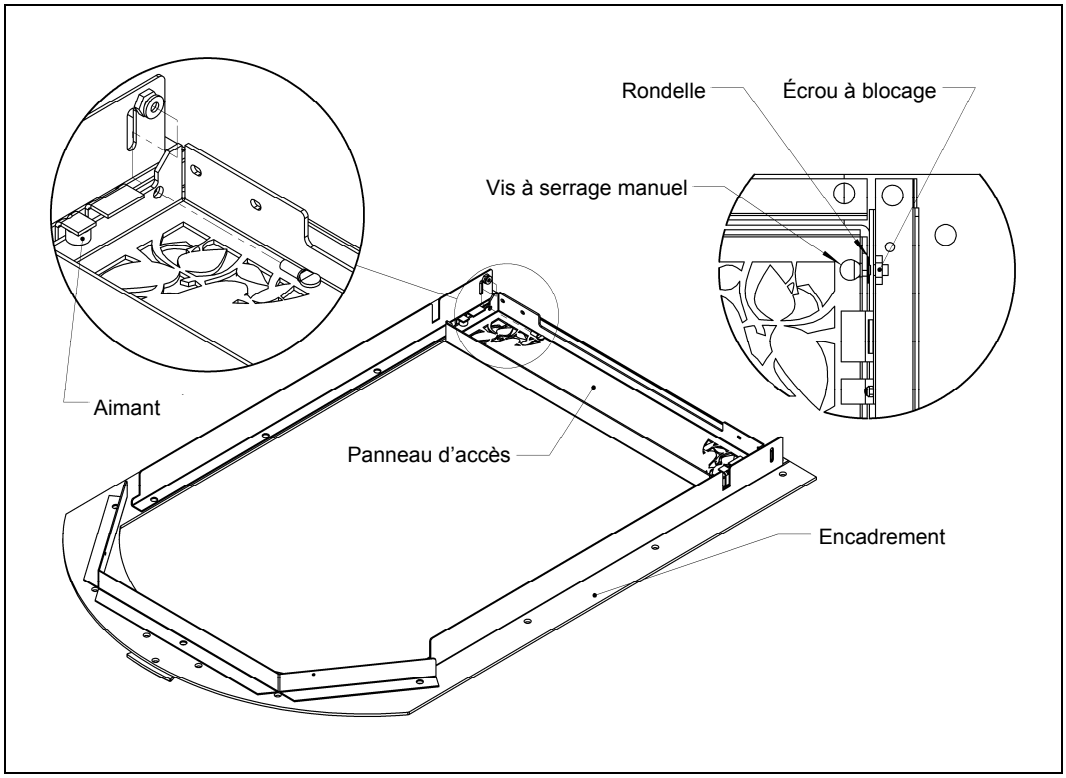


Figure 14 – Installation et retrait du panneau d’accès inférieur.

1. Déposez l’encadrement à plat, face vers le bas, et placez le panneau d’accès de la façon indiquée à la Figure 14. Placez un linge doux sous l’encadrement avant de le déposer, pour éviter les égratignures.

N.B. : l’alignement du panneau d’accès peut être rectifié en les languettes magnétiques vers l’avant ou l’arrière. Faites attention d en pas trop plier les languettes pour ne pas les briser.

2. Assurez-vous que les deux aimants soient places sur les languettes appropriées tel qu’illustré à la Figure 14.
3. Fixez le panneau d’accès à l’encadrement avec les vis à serrage manuel, les rondelles et écrous. Notez l’emplacement des vis, rondelles et écrous. Serrez les écrous jusqu’au serrage appropriés.
4. Pour enlever le panneau, inversez ces étapes.

# Installation de la porte vitrée

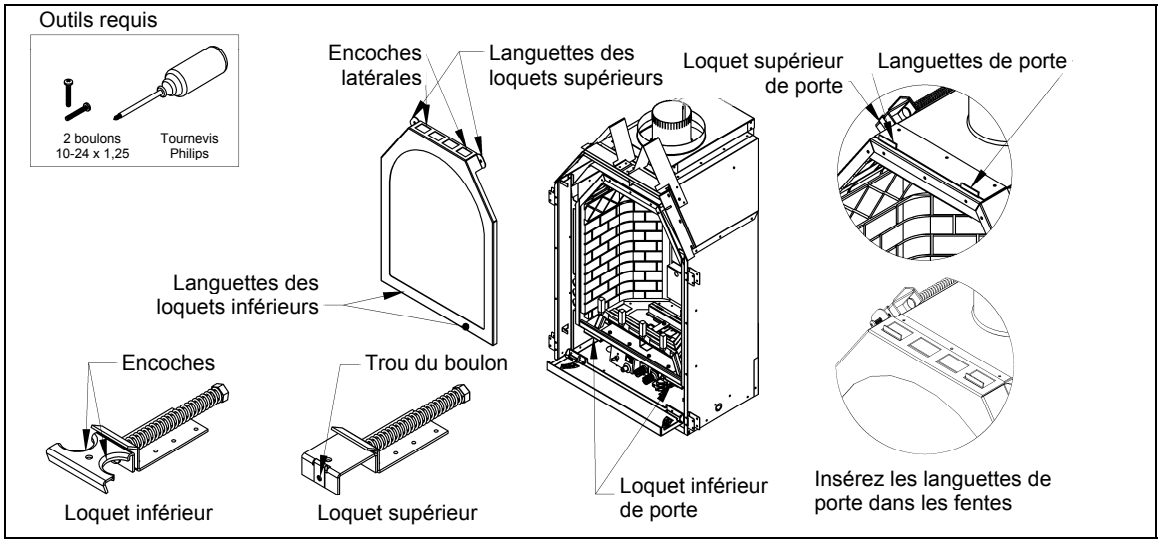


Figure 15 - Installation de la porte vitrée.

## *Retrait*

Enlevez le cadre intermédiaire (voir la page 19). Déclenchez les deux [2] loquets inférieurs en les tirant et soulevant hors des languettes. Dévissez les loquets supérieurs de la porte vitrée. Glissez la porte pour la dégager des languettes de porte. Pour réinstaller, inversez ces étapes.

## *Nettoyage de la vitre*

Il sera nécessaire de nettoyer la vitre de temps à autre. Au début, la formation de condensation sur la vitre est normale, ce qui fait adhérer de la poussière et des fibres à la vitre. Aussi la cuisson initiale de la peinture peut créer un mince dépôt sur la vitre. Il est donc recommandé, au début, de nettoyer la vitre deux ou trois fois avec un nettoyant domestique non abrasif et de l'eau tiède. Par la suite la vitre devrait être nettoyée deux ou trois fois par saison selon les circonstances.

## *Précautions et avertissements*

### ⚠ Précautions et avertissements

- Ne pas nettoyer la vitre quand elle est chaude.
- L'utilisation d'un verre de substitution annulera toutes les garanties.
- Faites attention de ne pas briser la vitre.
- Ne pas faire fonctionner l'appareil si la vitre est manquante ou brisée.
- Ne pas frapper ou malmener la vitre.

## *Verre de replacement*

Pour remplacer la vitre il faut d'abord nettoyer tout le matériel du cadre de la vitre. Enlevez complètement la silicone qui reste sur le métal. Appliquez un nouveau ruban continu d'environ 1/32'' de silicone haute température [Supportant 500°F (260°C) ] aux quatre [4] côtés du cadre. Déposez le cadre sur une surface plane, insérez la nouvelle vitre avec le nouveau scellant. Pressez délicatement le verre dans la silicone. Faites attention de ne pas appliquer trop de force sur la vitre. Laissez sécher la silicone environ 15 à 20 minutes

NOTE: Les modèles de la série MQZDV1917 doivent utiliser du Robax ceramic, ou du Neaoceram trempé, l'épaisseur doit être d'au moins 5mm sans dépasser 6mm.

# Installation de la porte en arche

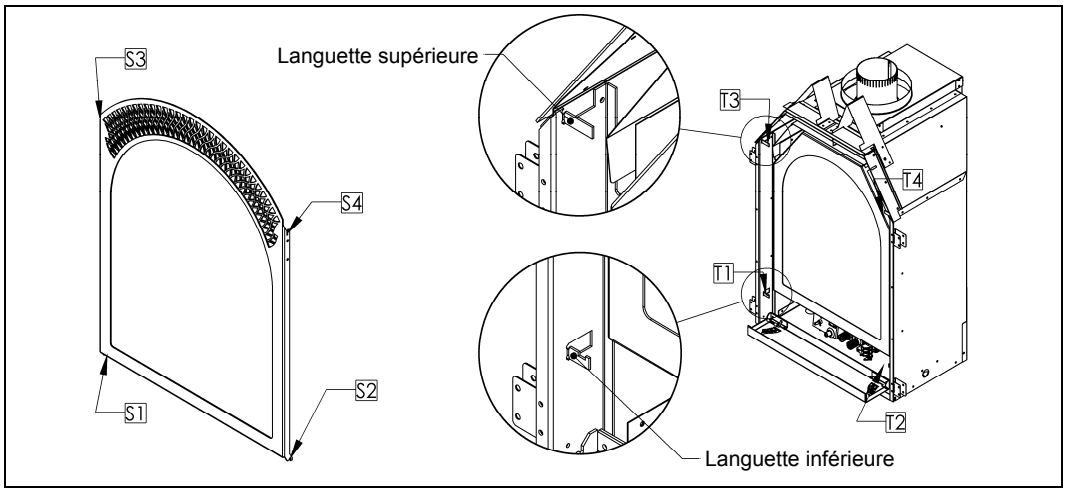


Figure 16 – Emplacement des languettes pour la porte.

1. Le panneau inférieur doit être OUVERT. Regardez l'emplacement des quatre [4] languettes de l'appareil [T1-T4], et des quatre [4] fentes sur la porte en arche [S1-S4] (voir Figure 16).
2. Glissez la porte en arche sur l'appareil, tel qu'illustré à la Figure 17. Assurez-vous que la portion supérieure du cadre soit DEVANT les languettes supérieures, et la portion inférieure DERRIÈRE les languettes inférieures.

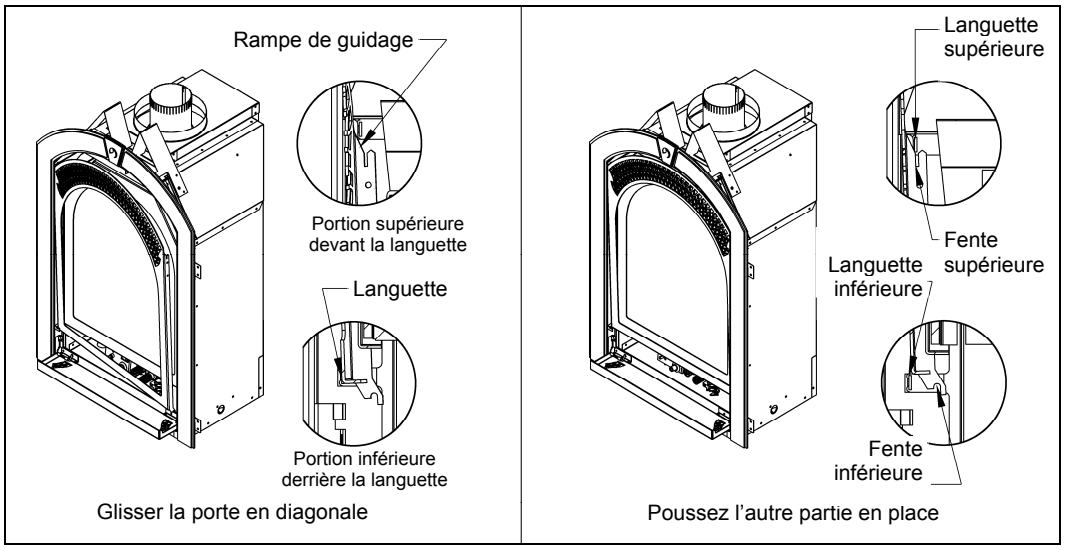


Figure 17 – Positionnement de la porte dans le foyer.

3. Poussez le côté droit de la porte dans le foyer. Placez la languette supérieure de façon à ce qu'elle repose sur le bas de la rampe de guidage.
4. Glissez le cadre vers le haut, contre la rampe de guidage, et déposez les fentes inférieures [S1 and S2] sur les languettes inférieures [T1 and T2]. N.B. : Assurez-vous que les languettes supérieures T3 and T4 soient dans les fentes S3 et S4.
5. Pour enlever la porte, inversez ces étapes.

# Installation du ventilateur

Pour les nouvelles installations, il est recommandé que le ventilateur soit installé avant d'encastrer le foyer. Vous pouvez l'installer en passant par le couvercle d'accès du ventilateur montré à la Figure 18.

ATTENTION : NE PAS BRANCHER LE 120V DU VENTILATEUR AU SYSTEME MILLIVOLT DE LA VALVE A GAZ.

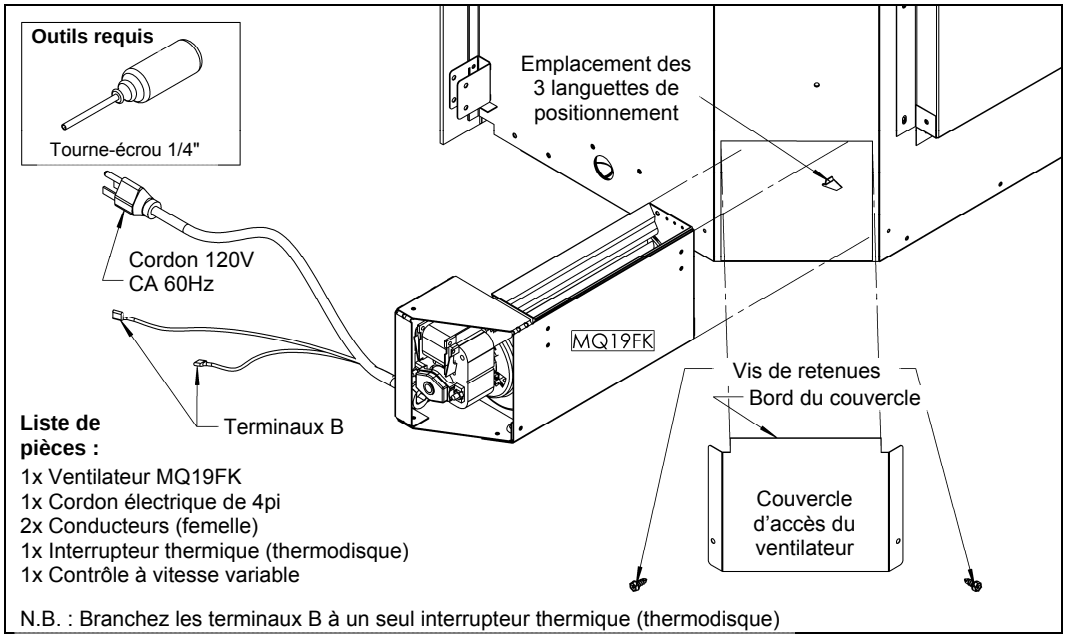


Figure 18 – Installation du ventilateur en option.

## *Procédures pour les nouvelles installations*

1. Enlevez les vis qui retiennent le couvercle d'accès. ***Remarquez que le bord du couvercle est positionné à l'intérieur de l'appareil et non à l'extérieur.***
2. Glissez le ventilateur MQFK19 dans le foyer. Placez les trois [3] coussinets de caoutchouc du ventilateur sur les trois [3] languettes de positionnement à l'intérieur de l'appareil. Déposez le ventilateur sur ces languettes.
3. Il y a deux [2] options de connexion pour les terminaux B : 1) Pour laisser l'interrupteur thermique contrôler directement le ventilateur, connectez les fils TERMINAUX B aux terminaux de l'interrupteur thermique (thermodisque). 2) Pour utiliser le contrôle à vitesse variable en conjonction avec le thermodisque, connectez les fils TERMINAUX B en série avec le thermodisque et le contrôle à vitesse variable (voir Figure 19).
4. Installez une prise électrique dans la boîte de jonction fournie. Branchez le cordon d'alimentation du ventilateur dans cette prise.
5. Replacez le couvercle d'accès en vous Assurant que le bord est à l'intérieur du foyer.

## *Procedures pour tester le ventilateur*

1. Mettre le foyer à ON. L'interrupteur thermique devrait se mettre en fonction lorsque sa température de réglage sera atteinte. Ceci devrait prendre 10 à 15 minutes. Le ventilateur s'arrêtera automatiquement lorsque le foyer se refroidira.
2. Si le contrôle de vitesse est installé, tournez la poignée dans le sens horaire pour mettre le ventilateur en marche. Tournez la poignée complètement dans le sens antihoraire pour éteindre.
3. Si le ventilateur fonctionne correctement, vous n'avez pas besoin de continuer la procédure.
4. Si le ventilateur ne fonctionne pas, Vérifier les connexions du filage. Voir les considérations électriques de la page 21 pour référence. Notez que les connexions noires épaisses sont de LIGNES OMNIBUS qui comportent plusieurs conducteurs et non une simple connexion.
5. Avec un voltmètre, qu'il y ait bien du courant dans la prise. S'il y a du courant, débranchez le cordon d'alimentation et vérifiez que les fils ne sont pas endommagés.

6. Débranchez les conducteurs au thermodisque et vérifiez leur continuité. Si le thermodisque est OUVERT, attendez un peu au cas où sa température de fonctionnement ne soit pas atteinte. Si le thermodisque demeure ouvert, remplacez-le.
7. Si le thermodisque demeure FERMÉ, Débranchez les conducteurs au contrôle à vitesse variable et, avec un ohmmètre, vérifiez la résistance. Si la résistance ne varie pas, ou le ohmmètre montre un circuit constamment OUVERT, changez le contrôle à vitesse variable.

## *Retrait et entretien du ventilateur*

Ce foyer est conçu pour que le ventilateur puisse être enlevé sans avoir à sortir l'appareil de sa charpente.

N.B. : Avant de commencer, familiarisez-vous avec les mesures de prudence concernant l'électricité et assurez-vous que l'alimentation électrique et en gaz sont coupées.

Identifiez tous les fils avant de les débrancher. Les erreurs de câblage peuvent causer un fonctionnement inapproprié et dangereux.

Vérifiez le bon fonctionnement de l'appareil après l'entretien.

1. Débranchez le cordon d'alimentation du ventilateur de la prise de courant, et les deux [2] conducteurs du contrôle à vitesse variable/thermodisque. Enlevez le plateau du brûleur. (Voir la section retrait et entretien du brûleur.)
2. Soulevez le ventilateur de ses trois [3] languettes et glissez-le le long du plancher de la chambre de combustion. Enlevez le ventilateur en le passant par le trou du plateau du brûleur.
3. Pour réinstaller inversez ces étapes.

## *Considérations électriques*

Tous les ensembles de ventilateur sont équipés d'un souffleur 120VCA, 60Hz, 0.4A.

N.B. : Tous les branchements électriques doivent être faits en conformité avec la norme CSA C22.1 – du code électrique canadien partie I ou selon le «National Electrical Code», ANSI/NFPA 70 (dernière édition) et/ou les codes locaux.

AVERTISSEMENT : Instructions de mise à la terre. Cet appareil est muni d'une fiche à trois branches (mise à la terre) pour vous protéger des chocs électriques qui doit être branché directement dans une prise de courant à trois trous. Ne pas couper ou enlever la branche de mise à la terre.

NE PAS BRANCHER PLUS D'UN [1] INTERRUPTEUR THERMIQUE.

## *Installation du thermodisque*

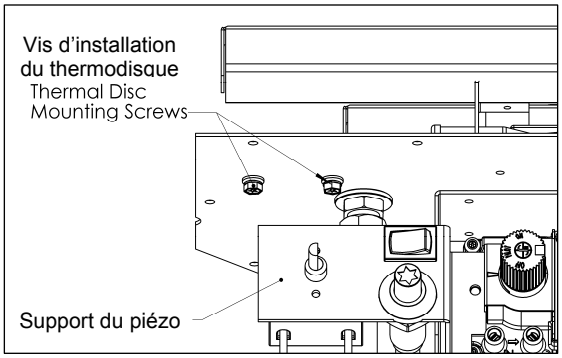


Enlevez le support du piézo pour avoir accès au thermodisque.

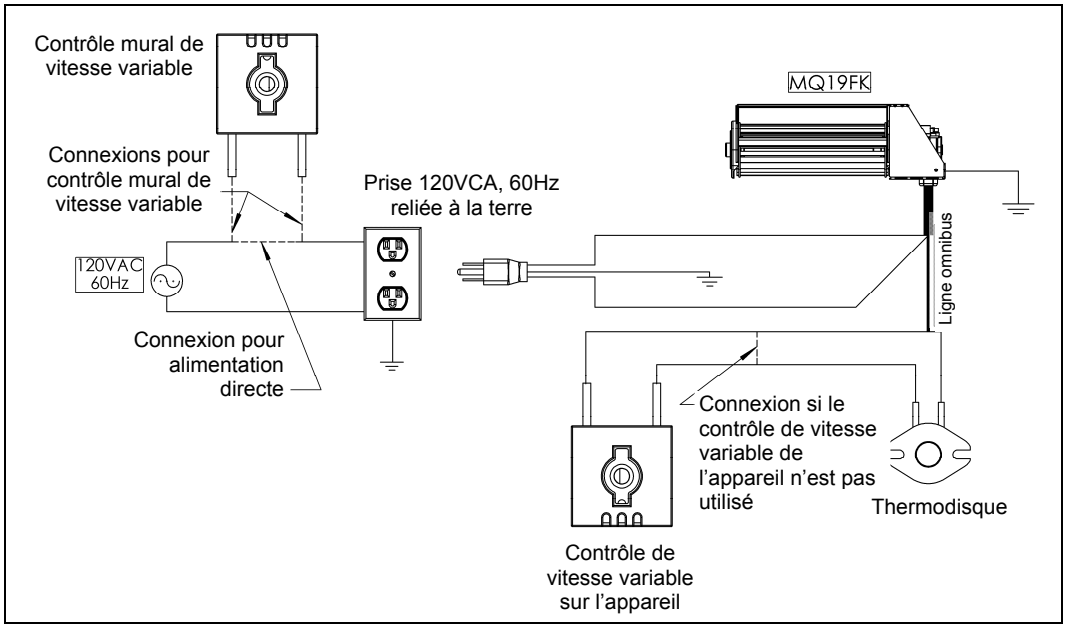


Figure 19 – Diagramme de branchement pour installation avec le contrôle de vitesse sur l'appareil

## Remplacement du déflecteur

Pour fonctionner de façon optimale et correcte cet appareil a besoin d'un déflecteur. Le déflecteur est retenu par quatre [4] vis à l'intérieur de la chambre de combustion. Notez leur emplacement avant de commencer la procédure de remplacement.

IMPORTANT: Examinez l'état des trous des vis. Il est nécessaire que ces zones soient scellées correctement. Si les filets des vis sont abimés ou si les trous sont trop grands et ne peuvent pas soutenir le déflecteur, Remplacez les vis par des attaches qui permettront de sceller l'ouverture et de bien retenir le déflecteur. NE PAS FAIRE FONCTIONNER LE FOYER SI LA CHAMBRE DE COMBUSTION N'EST PAS BIEN SCELLÉE.

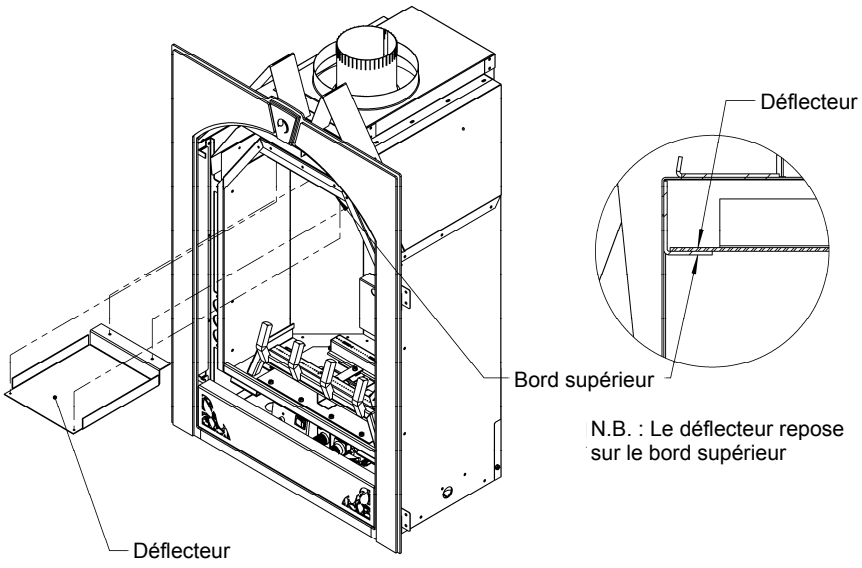

# Installation de la conduite de gaz

Cet appareil doit être installé par un technicien qualifié, en respectant les codes locaux du bâtiment et la norme CAN/CGA-B149.1 ou .2 du code des appareils et équipements à gaz au Canada, et selon le «Natural Fuel Gas code ANSI Z223» aux États-Unis.

**Avertissement : La porte vitrée doit être enlevée lors de la purge de la conduit de gaz.**

1. L'arrivée de gaz peut être branchée du côté doit ou du côté gauche de l'appareil. Il y a une entrée défonçable de chaque côté pour permettre de brancher et de tester la conduite de gaz.
2. L'orifice de contrôle de gaz est de3/8po NPT. La figure de droite montre le schéma typique d'installation pour tuyau rigide.
3. N'utilisez que des raccords flexibles ou en cuivre approuvés. Installez toujours un raccord-union pour que la conduite de gaz soit facilement démontable pour permettre l'entretien du brûleur et du ventilateur. Voir les caractéristiques pour le gaz pour les détails sur la pression et les normes.
4. Vous devez installer un piège à condensation si une partie de la conduite de gaz est en position verticale. Voir le code CAN/CGA-B149.1 ou 2 pour les détails.

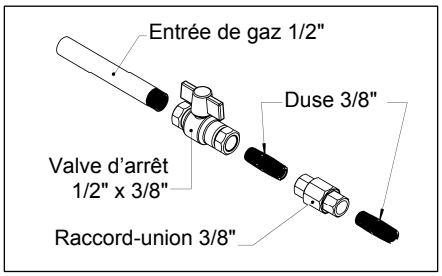


5. Pour le gaz naturel, une conduite en fer d'au moins 1/2po ayant une pression d'au moins 5,5po c.e. doit être utilisée pour l'alimentation à partir du compteur de gaz. Consultez le fournisseur local pour les questions concernant les dimensions des conduites.
6. Un port doit être accessible pour brancher une jauge, autant sur l'entrée que la sortie de la valve à gaz.
7. Ouvrir l'alimentation de gaz et vérifier s'il y a des fuites. NE PAS TESTER AVEC UNE FLAMME NUE. Utilisez une solution détectrice de fuite appropriée.
8. L'appareil et sa valve d'arrêt individuelle doivent être débranchés du système d'alimentation en gaz pendant tout test de pression excédant ½ psi [3.5 KPa].
9. L'appareil doit être isolé du système d'alimentation en gaz en fermant sa valve d'arrêt pendant tout test de pression du système d'alimentation en gaz à une pression égale ou inférieure à ½ psi [3,5 KPa].

N.B. : Le branchement à la conduite de gaz peut être fait de tuyau rigide 1/2po, de tuyau de cuivre1/2po ou de raccords flexible. Certaines municipalités ayant des normes spécifiques, consultez toujours les autorités locales en plus du code CAN/CGA-B149.1 ou .2 du code des appareils et équipement à gaz au Canada, et selon le «Natural Fuel Gas code ANSI Z223.1 aux États-Unis.

Dans l'état du Massachusetts une valve d'arrêt à poignée en T doit être utilisée avec tout appareil à gaz. Cette valve doit être certifiée et approuvée par l'état du Massachusetts en vertu du code CMR238 de l'état du Massachusetts.

IMPORTANT : Toujours faire la vérification des fuites avec de l'eau et du savon NE PAS TESTER AVEC UNE FLAMME NUE.

| **Modèles** | **MQZDV1917N** | | **MQZDV1917LP** | |
|---|---|---|---|---|
| **Combustible** | Gaz naturel | | Propane | |
| **Contrôle de gaz** | Millivolt ajustable | | Millivolt ajustable | |
| **Entrée maximum** | 11 800bas / 17 000haut | | 13 000bas / 17 000haut | |
| **Grandeur d'orifice (0-4500pi)** | #46 | | #55 | |
| **Obturateur d'air** | 1/16" | | 7/16" | |
| **Grandeur de l'entrée de gaz** | S.I.T. 820 Nova, 3/8" NPT | | | |
| **Pression de l'alimentation en gaz** | **Minimum** | **Normal** | | **Maximum** |
| **Gaz naturel** | 5,5" | 7" | | 9" |
| **Propane** | 11" | 11" | | 12" |
| **Pression supérieure du manifold** | 3,5" c. e. [0,87KPa] **GN** | | 10" c. e. [2,61KPa] **P** | |
| **Pression infrieure du manifold** | 1,6" c. e. [0,40KPa] | | 6,3" c. e. [1,57KPa] | |

# Retrait et entretien du brûleur

ATTENTION : AVANT DE PROCÉDER AU RETRAIT DES PIÈCES, COUPEZ L'ALIMENTATION EN GAZ ET DÉBRANCHER L'ALIMENTATION ÉLECTRIQUE.
**LE TRAVAIL DEVRAIT ÊTRE FAIT PAR UN TECHNICIEN QUALIFÉ ET CERTIFIÉ.**

1. Enlevez la porte vitrée, les bûches, les roches et la braise. Enlevez le barreau de grille en retirant les vis en G1 et G2. Pour enlever le brûleur, enlevez ses retenues aux emplacements B1 et B2. (Voir Figure 20.)
2. Enlevez les neuf [9] vis qui retiennent le plateau à la chambre de combustion. Inclinez le plateau et retirez-le de l'appareil.
3. Pour réinstaller, inversez ces étapes.

N.B. : Avant de réinstaller, enlevez complètement le vieux scellant de la chambre de combustion et du plateau de brûleur. Les endroits à sceller doivent être propres et exempts de graisse et débris. Appliquez un nouveau ruban de scellant (ex. : Mil Pac) et vérifiez que le tout est bien scellé après l'installation.

⚠ AVERTISSEMENT : UNE CHAMBRE DE COMBUSTION MAL SCELLÉE CAUSERAIT UNE MAUVAISE COMBUSTION ET/OU DES FUITES DE GAZ TOXIQUES.

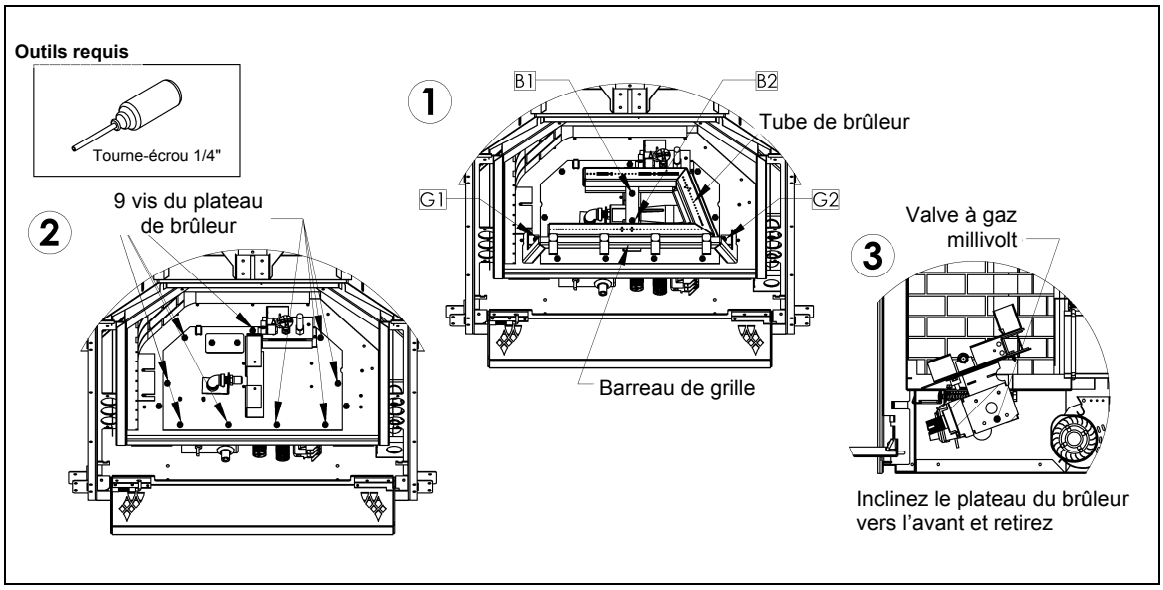


Figure 20 – Diagramme de retrait du brûleur.

⚠ **Avertissement** : Le fait de ne pas positionner les pièces selon ces diagrammes ou le fait d'utiliser des pièces non approuvées spécifiquement pour cet appareil, peuvent causer des dommages à la propriété ou des blessures.

# Installation de la doublure de brique

La procédure d'installation pour la doublure de brique est la même que pour la doublure de porcelaine. Notez qu'il est important, peu importe la doublure installée, que les panneaux soient bien appuyés contre les parois de la chambre de combustion. Et ce pour assurer une bonne combustion et un bon fonctionnement.

**ATTENTION : Avant de faire fonctionner l'appareil, toutes les vis enlevées de la chambre de combustion doivent être replacées à leur endroit d'origine pour assurer que la chambre soit bien scellée.**

1. Enlevez la porte vitrée (voir page 18).
2. Enlevez les deux [2] vis qui retiennent le barreau de grille et retirez-le.
3. Enlevez seulement le tube de brûleur en le glissant vers la droite.
4. Si les crochets du haut [2] et les supports du panneau inférieur [2] sont préinstallés, enlevez-les.
5. Inclinez le panneau arrière vers l'arrière et glissez-le en place. Le panneau arrière doit être déposé sur le réducteur de débit d'air.
6. Inclinez les panneaux latéraux vers le côté et insérez dans la chambre de combustion. Ils doivent être déposés sur le plancher de la chambre de combustion et bien appuyés contre les murs.
7. Glissez les panneaux latéraux vers le haut pour que les parties en angle s'appuient sur les parties en angles de la chambre de combustion. En vous assurant que le panneau arrière est bien fixé, installez les supports inférieurs de panneaux latéraux pour maintenir les panneaux en place.
8. Glissez les crochets du haut pour que les panneaux latéraux soient bien fixés aux murs de la chambre de combustion.
9. Pour enlever, inversez ces étapes.

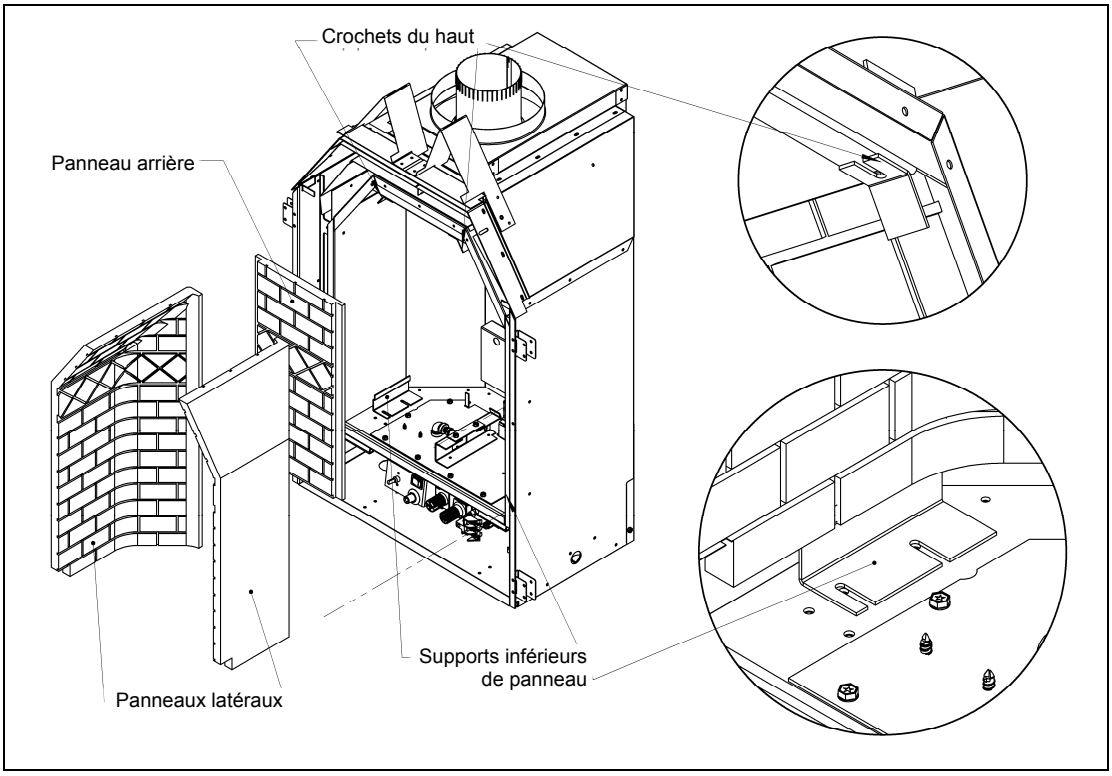


Figure 21 – Installation des panneaux de brique.

# Installation de la doublure de porcelaine

L'installation de la doublure de porcelaine requiert un support additionnel : le support de porcelaine arrière. Il sert à maintenir en place à la fois les panneaux latéraux et arrière. N.B. : Il est primordial que les panneaux soient bien appuyés contre les murs de la chambre de combustion pour permettre un bon fonctionnement de l'appareil.

**ATTENTION : Avant de faire fonctionner l'appareil, assurez-vous que toutes les vis enlevées aient été remises à leur emplacement d'origine ce qui permet de bien sceller la chambre de combustion. Vérifiez l'état des vis et de leur trou il ne doit pas y avoir de fuites. Si vous détectez des fuites, ne faites pas fonctionner l'appareil et consultez un technicien qualifié.**

1. Enlevez la porte vitrée (voir page 18), défaites les deux [2] vis qui retiennent le barreau de grille et enlevez-le. Enlevez les deux [2] vis arrière de chaque loquet inférieur. N.B. : ces vis serviront à installer les plaques de retenues de doublure.
2. Placez le panneau contre le mur arrière du le foyer.
3. Inclinez légèrement les panneaux latéraux et glissez-les en place. Poussez-les vers le haut soutenez-les avec les plaques de retenues. Les anneaux latéraux doivent bien appuyées contre les murs et le panneau arrière. Ajustez les plaques de retenue en conséquence. Quand les panneaux sont bien serrés contre le mur, fixez les plaques.
4. Glissez le support de porcelaine arrière dans la chambre de combustion, contre le panneau arrière. **Faites attention de ne pas égratigner le fini du panneau.** Une fois les panneaux bien en place, vissez le support de porcelaine arrière au déflecteur avec les vis #6 fournies.
5. Replacez les pièces enlevées pour l'installation.

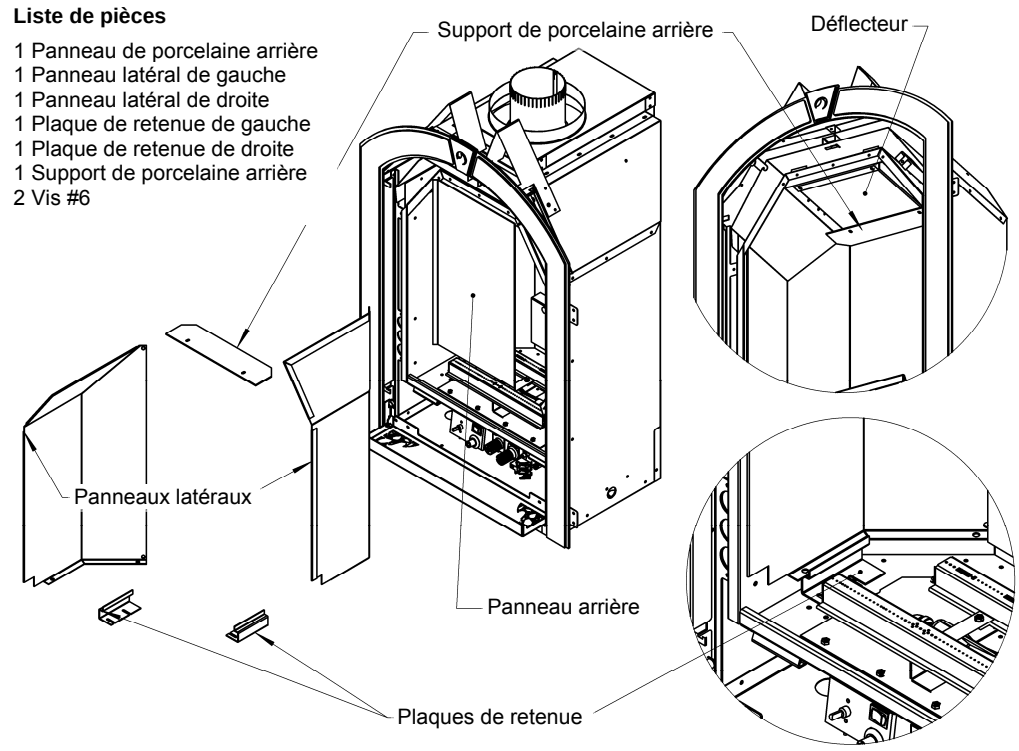


Figure 22 - Installation des panneaux de porcelaine.

# Système millivolt, d'allumage & contrôle du brûleur

## POUR VOTRE SÉCURITÉ, LIRE AVANT D'ALLUMER

**AVERTISSEMENT** : Si vous ne suivez pas ces instructions à la lettre, un incendie ou une explosion pourrait survenir, causant des dommages matériels, des blessures ou des pertes de vies.

### AVANT D'ALLUMER

A- Cet appareil est équipé d'une veilleuse qui doit être allumée manuellement. Pour allumer la veilleuse, suivez ces instructions avec exactitude.

B- Sentez autour de l'appareil pour détecter des odeurs de gaz. Sentez près du plancher certains gaz sont plus lourds que l'air et restent près du plancher.

QUOI FAIRE SI VOUS SENTEZ UNE ODEUR DE GAZ

. Ne tentez pas d'allumer l'appareil
. Ne touchez aucun interrupteur électrique. N'utilisez aucun téléphone dans l'édifice.
. Appelez immédiatement votre fournisseur de gaz à partir du téléphone d'un voisin et suivez ses instructions.
. Si vous ne pouvez pas rejoindre votre fournisseur de gaz appelez les pompiers.

C- N'utilisez que vos mains pour manipuler la poignée du contrôle de gaz. Ne jamais utiliser d'outils. Si vous ne pouvez pas la pousser ou tourner manuellement, n'essayez pas de la réparer. Appelez un technicien qualifié. La forcer ou essayer de la réparer peut causer un feu ou une explosion.

D- Ne pas utiliser cet appareil si une ou plusieurs pièces ont été immergées dans l'eau. Appelez immédiatement un technicien qualifié pour en faire l'inspection et remplacez toute pièce du système de contrôle qui aurait séjourné dans l'eau.

### INSTRUCTION D'ALLUMAGE

1. Arrêtez! Lisez les informations ci-dessus.
2. Réglez le thermostat au plus bas.
3. Éteignez toute alimentation électrique de l'appareil.
4. Localisez la valve sous le brûleur.
5. Si la poignée de contrôle n'est pas déjà en position «OFF», i.e. le mot «OFF» dans la position 9 heures, poussez légèrement la poignée et tournez-la dans le sens horaire jusqu'à «OFF». N.B. : La poignée ne peut pas être tournée de la position «PILOT» à «OFF» sans être enfoncée légèrement. Ne pas forcer.
6. Attendez 5 min. pour éliminer tout gaz. Si vous sentez une odeur de gaz ARRÊTEZ! Suivez les instructions B ci-dessus. Si vous ne sentez aucune odeur de gaz passez à l'étape suivante.
7. Tournez la poignée dans le sens antihoraire jusqu'à «PILOT».
8. Poussez la poignée au fond et tenez-la. Avec l'autre main poussez le bouton rouge de l'allumeur jusqu'à ce qu'un clic se fasse entendre. Observez de près le brûleur de la veilleuse situé à l'arrière du centre gauche du brûleur principal. Si une flamme est apparue, continuez à tenir la poignée pendant 20 secondes. S'il n'y a pas de flamme pesez encore le bouton rouge à toutes les 5 secondes jusqu'à ce qu'il y ait une flamme. N.B. : Si après 30 secondes il n'y a toujours pas de flamme, replacez la poignée en position «OFF» et répétez les étapes 5, 6 & 7.
9. Une fois la veilleuse allumée tenez la poignée de contrôle en position enfoncée pendant environ 25 secondes puis relâchez. Si la flamme s'éteint, répétez les étapes 7 & 8.
10. Tournez la poignée de contrôle dans le sens antihoraire jusqu'à «ON». Pour que le brûleur s'allume, le contrôle mural ou télécommande ou thermostat doit être en position «ON», dans le cas d'un thermostat il doit y avoir demande de chaleur.
11. Fermez la porte d'accès et remettez sous tension l'alimentation électrique de l'appareil.

### ÉTEINDRE L'APPAREIL

1. Réglez le thermostat au plus bas.
2. Éteignez toute alimentation électrique de l'appareil.
3. Ouvrez la porte d'accès
4. Poussez légèrement la poignée et tournez-la dans le sens horaire jusqu'à «OFF». Ne pas forcer.
5. Replacez le panneau d'accès du contrôle.

| **Longueur maximale recommandée pour conducteur allant au thermostat ou contrôle mural** | |
|---|---|
| **Calibre du câble** | **Longueur max.** |
| **14** | **100pi (30,4m)** |
| **16** | **64pi (19,5m)** |
| **18** | **40pi (12,1m)** |
| **20** | **25pi (7,6m)** |
| **22** | **15pi (4,5m)** |

Attention : Ne pas brancher l'interrupteur ou le thermostat millivolt au courant 120 volts

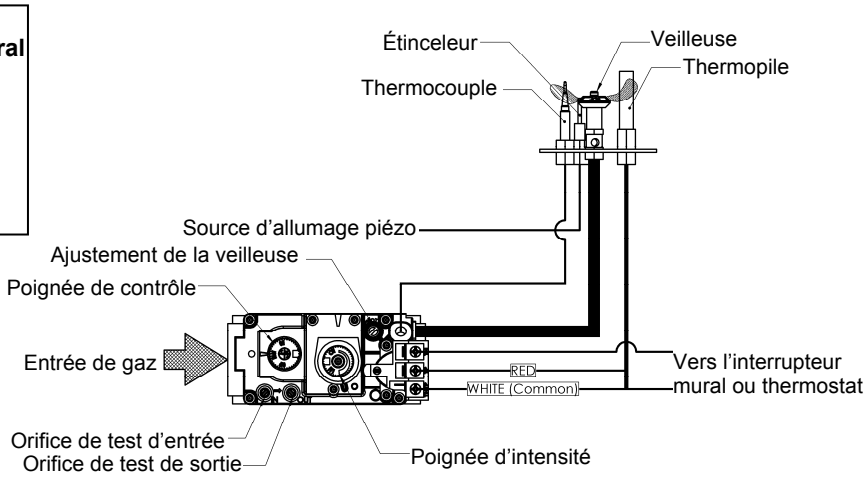

## entretien du brûleur

Dans le but d'assurer un bon fonctionnement et d'éviter la formation de suie, il est recommandé d'effectuer le nettoyage et la vérification du système de brûleur. Ce travail doit être fait par un technicien qualifié ou par votre dépositaire.

## ⚠ -ATTENTION-

Avant de faire l'entretien du système de brûleur, assurez-vous que l'alimentation en gaz est fermée et que toutes les connections électriques de l'appareil sont débranchées. Laissez l'appareil se refroidir jusqu'à la température de la pièce. La veilleuse peut rester chaude, dans un système de veilleuse intermittente ou continu, même si le brûleur principal n'a jamais été allumé. Faites attention quand vous travaillez dans ce secteur.

**-TOUT LE TRAVAIL DOIT ÊTRE FAIT PAR UNTECHNICIEN QUALIFIÉ ET CERTIFIÉ-**

**Inspection mensuelle de la flamme**

Il est recommandé d'allumer l'appareil au moins une fois par mois et d'en inspecter le patron de flamme pour vous assurer qu'il n'y a pas de problème de tube de brûleur.

Les flammes doivent ressembler à la photo ci-dessus

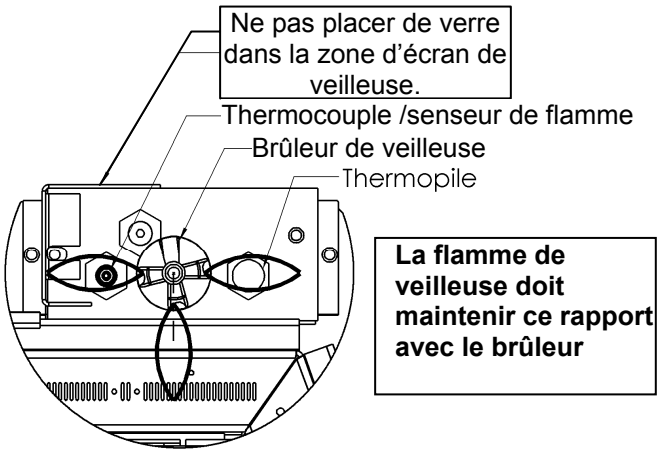


## Instruction de l'ensemble de conversion – partie A

| Numéro | Description | Orifice de veilleuse | Orifice de Brûleur (1000-255) | Duse | Obturateur d'air | Régulateur |
|---|---|---|---|---|---|---|
| 1917-CKLP | Conversion Propane -Milivolt- | 1001-P167SI **#30** (977.167) | #55 | 1000-253 fermé | 5/16" | 1001-P202SI (0.907.202) |
| 1917-CKNG | Conversion gaz naturel -Milivolt- | 1001-P165SI **#51** (977.165) | #46 | 1000-253 fermé | 1/16" | 1001-P201SI (0.907.201) |
| 1917-CKLPII | Conversion Propane -IPI- | 1001-P168SI **#35** (977.168) | #55 | 1000-253 fermé | 5/16" | 1002-P014SI (0.907.014) |
| 1917-CKNGI | Conversion gaz naturel -IPI- | 1001-P166SI **#62** (977.166) | #46 | 1000-253 fermé | 1/16" | 1002-P016SI (0.907.016) |

Voir le tableau "**Spécification pour le gaz**" pour les pressions d'alimentation. Placez les étiquettes de conversion aussi près que possible des contrôles de gaz convertis. Voir les instructions d'allumage pour vérifier la séquence normale d'allumage du système. IMPORTANT : Toujours rechercher les fuites de gaz avec du savon et de l'eau. NE PAS TESTER AVEC UNE FLAMME NUE.

# Conversion de gaz- partie A

**Attention : L'alimentation en gaz doit être fermée avant de déconnecter le courant électrique, pour procéder à la conversion.**

AVERTISSEMENT : Cet ensemble de conversion doit être installé par un entrepreneur qualifié en accord avec les instructions du manufacturier et tous les codes et exigences applicables de l'autorité ayant juridiction. Si ces instructions ne sont pas suivies à la lettre, un feu, une explosion ou la production de monoxyde de carbone pourrait survenir causant des dommages matériels, des blessures ou même la mort. L'entrepreneur qualifié est responsable d'installer correctement cet ensemble de conversion. Cette installation n'est pas correcte ou complète tant que le fonctionnement de l'appareil convertit n'a pas été vérifiée comme il est spécifié dans les instructions du manufacturier fournies avec cet ensemble.

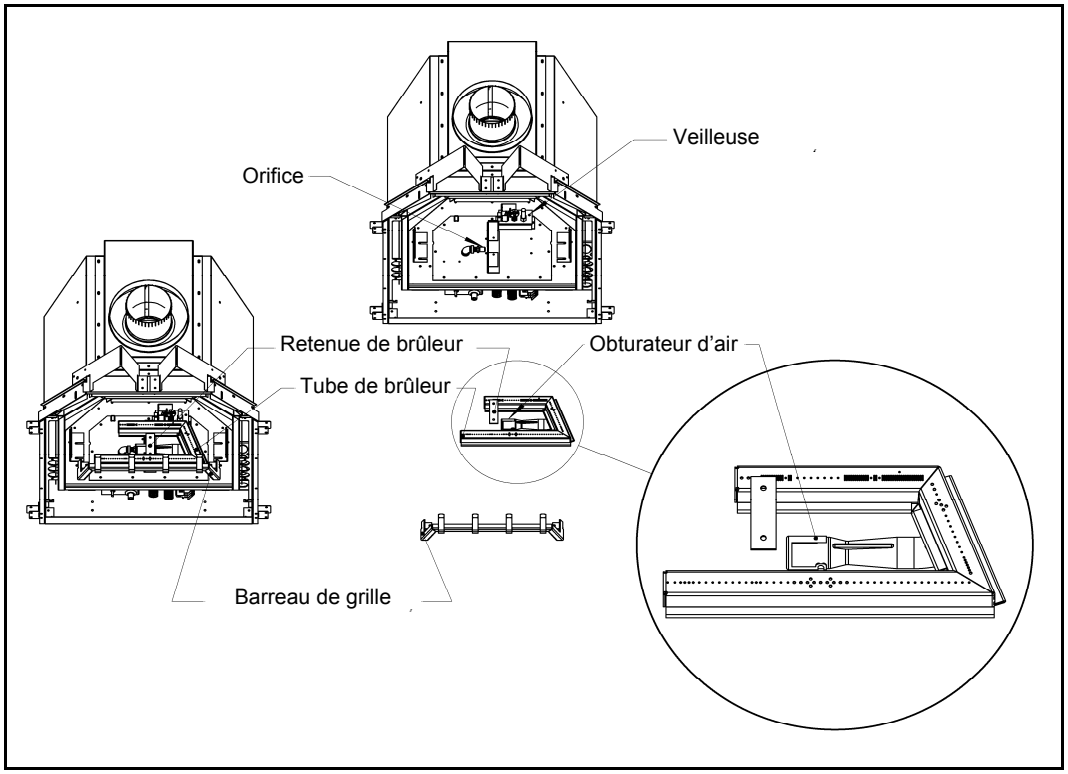


Figure 23 – Retrait des tubes de brûleur.

1. Enlevez le barreau de grille et les retenues de brûleur.
2. Glissez le tube de brûleur vers la droite et enlevez. Notez l'emplacement de l'obturateur d'air et de la vis qui le retient.
3. Enlevez l'orifice principal avec une clé de 1/2" et remplacez par le nouvel orifice de conversion.
4. Installez le nouvel orifice de veilleuse et le régulateur en suivant les instructions de l'ensemble de conversion (voir la Section B à la page suivante).
5. Ajustez le réglage d'air primaire en changeant l'ouverture de l'obturateur d'air selon les spécifications du manuel (voir page 28) ou de la plaque signalétique. Pour ajuster le réglage d'air, desserrez la vis de l'obturateur et pivotez jusqu'à la bonne ouverture. Utilisez une mèche de perceuse ou un ruban pour mesurer l'ouverture. Une fois l'ajustement fait, resserrez la vis.
6. Réinstallez le tube de brûleur Tube et le barreau de grille en inversant les étapes 1 & 2.
7. Mettre la nouvelle étiquette au bas de l'appareil, inscrire les informations nécessaires.

## Conversion pour veilleuse à dessus convertible (série 019165X) – partie B

**Instructions pour convertir les veilleuses de brûleurs à injection de séries SIT 190 de gaz naturel (GN) à gaz propane liquéfié (GPL) et de gaz naturel à gaz propane liquéfié seulement. Ces informations devraient être considérées comme complémentaires aux instructions du manufacturier de l'appareil.**

**⚠AVERTISSEMENT : L'Installation de cet ensemble de conversion doit être faite uniquement par un installateur d'appareils à gaz certifié et qualifié.**

1. Fermez l'alimentation de gaz de l'appareil.
2. Laissez refroidir le brûleur de la veilleuse jusqu'à température de la pièce
   **Avertissement : toucher un brûleur de veilleuse chaud peut causer des blessures.**
3. Le capuchon de la veilleuse est maintenu en place par la pression d'un ressort. Enlevez le capuchon en le tirant du support de veilleuse vers le haut (a).
4. Insérez une clé Allen de 5/32po ou 4mm dans le trou hexagonal de l'injecteur (b), et tournez dans le sens antihoraire jusqu'à ce qu'il soit libre du réceptacle de l'injecteur (3).
5. Vérifiez que le nouvel injecteur est approprié pour l'utilisation. Le format de l'injecteur est indiqué sur le côté de l'injecteur proche du dessus. Les injecteurs GPL ont une encoche tout autour proche du dessus, les injecteurs GN n'en ont pas. (e) Référez-vous aux instructions du manufacturier de l'appareil pour connaître le format d'injecteur approprié.
6. Insérez la clé Allen dans le bout de l'injecteur. Puis, insérez dans le réceptacle de l'injecteur, et tournez. Puis, insérez le tout dans le réceptacle de l'injecteur et tournez dans le sens antihoraire jusqu'à un couple de serrage de 9po-lb soit obtenu.
7. Replacez le capuchon de la veilleuse en alignant la languette à la base du capuchon avec l'encoche sur le côté du réceptacle de veilleuse, et poussez le capuchon vers le bas dans le support de la veilleuse (d). Le capuchon doit être d'aplomb sur le support pour assurer un fonctionnement adéquat. Vérifiez que le capuchon est bien placé sur le support de la veilleuse.

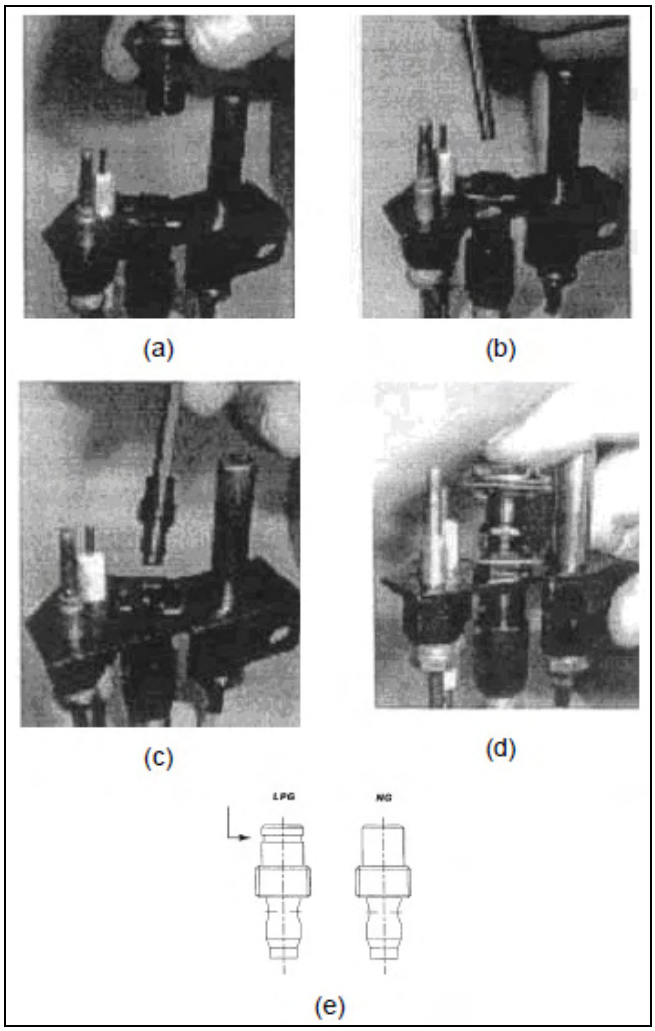


SIT Group

**⚠AVERTISSEMENT : Cet ensemble de conversion ne doit être utilisée qu'en tant que partie intégrante de l'ensemble de conversion fourni par le manufacturier de l'appareil et spécifiquement pour cet appareil et pour le type de gaz à convertir.**

**AVIS À L'INSTALLATEUR : Ces instructions doivent êtres laissées avec l'appareil.**

# instructionsd'installation

7 252 136

# 820 NOVA mV

## Jeu de conversion

**⚠ -ADVERTISSMENT!-**
**L'installation de ce jeu de conversion doit obligatoirement être confiée à un technicien qualifié et diplômé spécialisé dans les appareils au gaz.**

***INSTRUCTIONS VISANT L'INSTALLATION OU LE REMPLACEMENT DU JEU DE CONVERSION POUR RÉGULATEUR DE PRESSION***

**1** *Placer le bouton de commande à OFF (Arrêt) et couper l'alimentation en gaz du robinet.*

**2** *Au moyen d'un tournevis Torx T20 ou pour vis à tête fendue, retirer et jeter les trois vis de montage du régulateur de pression (A), le chapeau du régulateur de pression (B) ainsi que l'ensemble ressort-membrane (C) (le cas échéant).*

**3** *S'assurer que la garniture en caoutchouc (D) est bien en place et installer le nouveau jeu de conversion pour régulateur de pression sur le robinet avec les nouvelles vis fournies (E). Bien serrer les vis (selon un couple de référence de 25 lb/po).*

**4** *Fixer l'étiquette d'identification fournie (F) au corps du robinet à un endroit bien visible.*

**5** *Rétablir l'alimentation en gaz de l'appareil et rallumer l'appareil selon les instructions du fabricant.*

**6** *Le brûleur principal étant allumé (ON), mettre à l'essai le nouveau régulateur de pression avec une solution savonneuse pour s'assurer qu'il n'y a pas de fuite.*

**7** *Rallumer le brûleur principal à la position HI et à la position LO et vérifier si le brûleur s'allume et fonctionne de façon adéquate.*

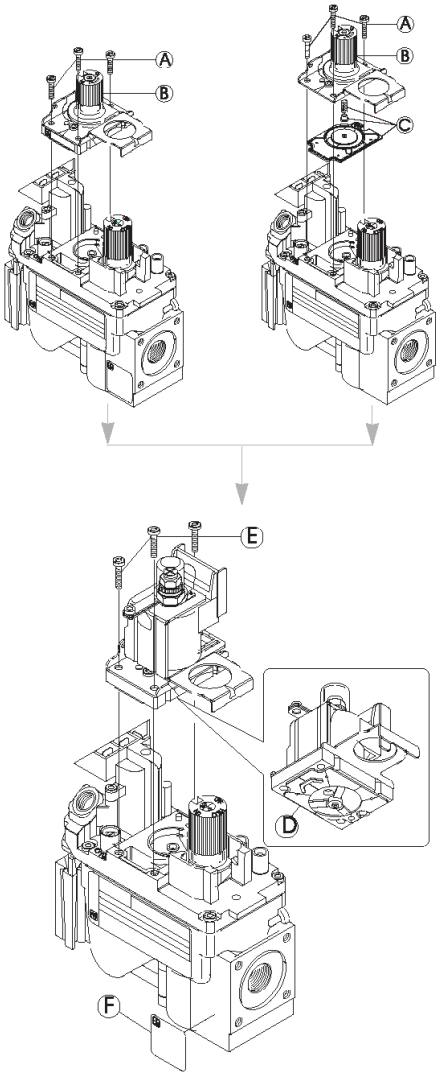


**⚠ -ADVERTISSMENT!-**
**Ce jeu de conversion pour régulateur de pression ne peut être installé qu'en tant que partie intégrante d'un jeu de conversion fourni par le fabricant de l'appareil pour l'appareil en cause et qui convient au type de gaz en cause.**

**AVIS À L'INSTALLATEUR: Laissez ces instructions avec l'appareil.**

SIT Group

# *Système d'allumage électronique IPI*

**Exposé général**

Le système IPI est un système avancé de contrôle de brûleur vous vous donne la possibilité d'alterner entre une veilleuse constante ou un système d'allumage intermittent. Ceci contrôlé par le commutateur CPI/IPI (Veilleuse constante/allumage intermittent) situé sur le boîtier du système IPI. La différence entre la veilleuse constante ou l'allumage intermittent est le fait que la veilleuse reste allumée ou s'éteint.

En position veilleuse constante, la veilleuse est allumée par le module principal IPI et reste allumée jusqu'à ce que : 1) Le commutateur est déplacé en position IPI ; 2) une panne de courant électrique (piles ou CA) ; 3) le senseur de flamme perd son signal ; 4) une panne de gaz ; ou 5) le module principal IPI est défectueux.

En position allumage intermittent, la veilleuse s'éteint quand l'appareil n'est pas utilisé. L'avantage de ce mode est qu'il n'y a pas de consommation de carburant quand l'appareil est éteint.

N.B. : Dans certaines juridictions, L'allumage intermittent est obligatoire. Ce qui veut dire que la veilleuse ne peut pas restée allumée si l'appareil n'est pas en fonction.

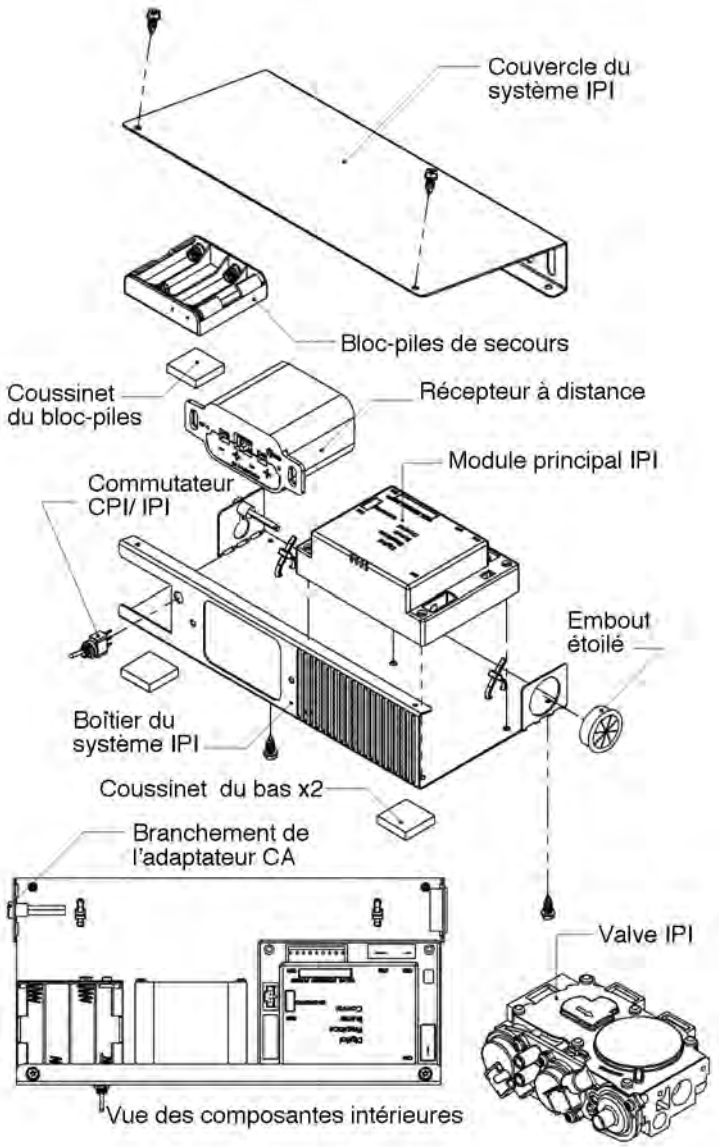


**Composantes**

Le cœur du système IPI est le module principal et la valve IPI. Ce sont ces 2 composantes qui permettent au système de faire fonctionner le foyer à gaz. Il y a aussi d'autres composantes qui peuvent compléter le système.

Couvercle du système IPI : Il est essentiel pour garder les composantes à leur température de fonctionnement. **NE PAS FAIRE FONCTIONNER LE SYSYTÈME SANS LE COUVERCLE.**

Servomoteur modulant : Est une composante qui, ajoutée à la valve, permet de contrôler l'intensité avec la télécommande. Il existe aussi un bouton de contrôle manuel d'intensité. Le servomoteur doit fonctionner de paire avec le système de télécommande.

Bloc-piles de secours : Cette composante permet au système de fonctionner sans adaptateur de courant alternatif. L'avantage étant que le bloc-piles permet à l'appareil de fonctionner même pendant une panne de courant.

N.B. : Dans certaines situations le module principal peut avoir besoin d'être remis en marche. Ceci arrivera si le système est incapable d'allumer la veilleuse dans la période de temps allouée. Le IPI est programmé pour bloquer toutes les commandes. Pour débloquer il faut couper toute alimentation électrique. Ce qui veut dire enlever les piles du bloc-piles et du récepteur de la télécommande, débrancher l'adaptateur de courant du système. Laissez déconnecté pendant environ 25 secondes pour débloquer.

Récepteur à distance : Cette composante permet de contrôler l'appareil avec une télécommande. Il y a 2 commutateurs sur le module récepteur :

Le premier est un commutateur à trois positions. Il peut être utilisé pour allumer manuellement le brûleur (position ON), pour activer le récepteur pour débuter la communication avec la télécommande (position REMOTE) ou éteindre complètement le brûleur principal (position OFF).

Le deuxième est le petit bouton-poussoir rond (PRG) utilisé pour le récepteur pour réagir à une télécommande désignée. Donc pour programmé le système assurez-vous que la télécommande est éteinte. Ensuite Vérifiez qu'il y ait du courant allant au récepteur et des piles neuves dans la télécommande. Placez le commutateur dans la

position centrale (REMOTE) et appuyez sur le petit bouton pour débuter la programmation. Approchez la télécommande près du récepteur et pesez le bouton d'allumage de la télécommande. Un Bip sonore indique que le système est programmé et prêt à être utilisé.

N.B. : Le récepteur à distance peut aussi être place à l'extérieur de l'appareil à une distance maximale de 6pi. Il doit être installé dans une boîte électrique profonde (2-3/4" de profondeur) certifiée. Pour cette configuration un câble électrique rallonge (no 1001-P904SI) est nécessaire.

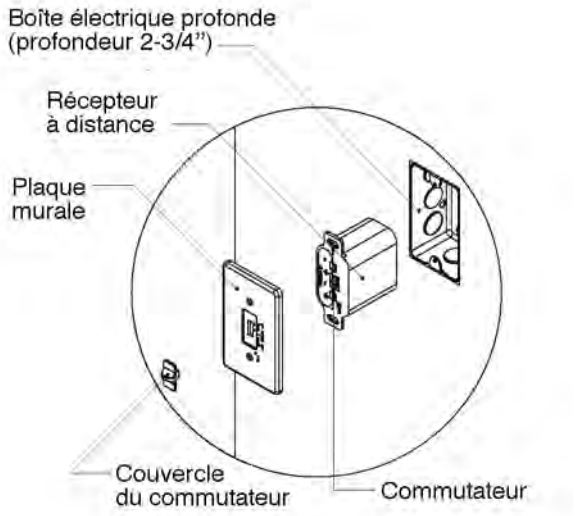


Alimentation électrique en série : Le système IPI complet peut être alimenté par une seule source de courant (i.e. l'adaptateur CA). Ceci est avantageux si vous ne voulez pas avoir à utiliser des piles supplémentaires. Pour ce faire, branchez simplement l'adaptateur CA dans le faisceau électrique du récepteur à distance plutôt que dans le faisceau principal. Prenez la fiche mâle du faisceau du récepteur et branchez-la avec la fiche femelle du faisceau principal. Maintenant le circuit est complet. Cela fonctionne de la façon suivante : Le courant électrique entre par le faisceau du récepteur à distance et ensuite se rend au module principal IPI. De plus, notez que le bloc-piles n'est pas nécessaire avec cette configuration. À la place, le bloc-piles du récepteur à distance sert d'alimentation de secours.

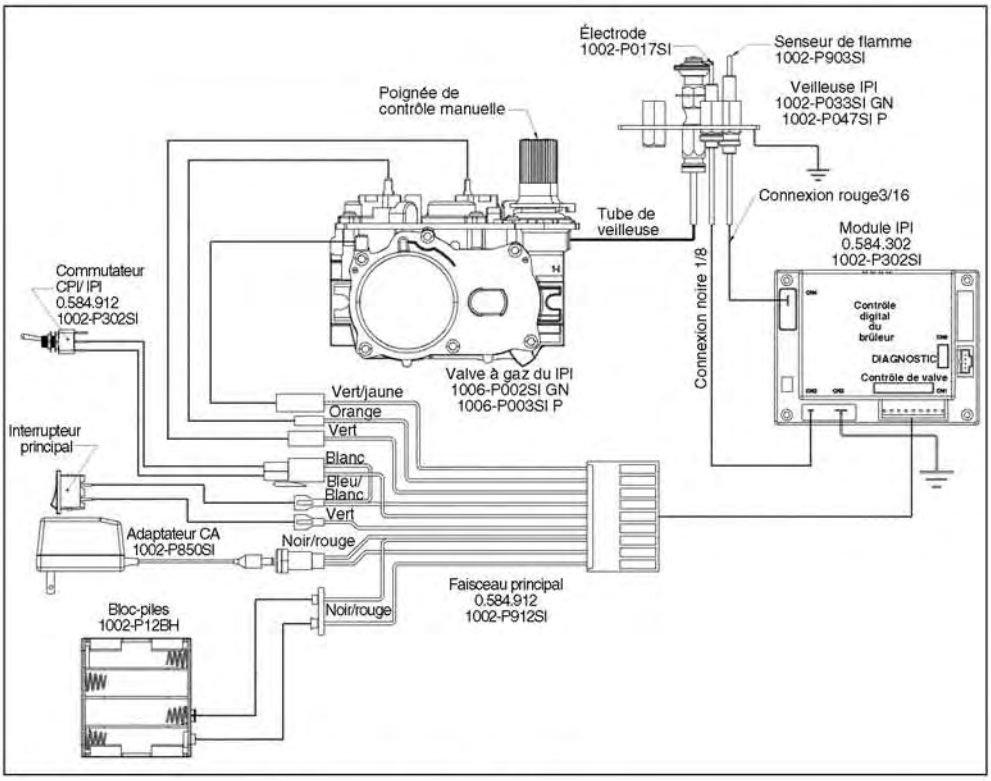


Configuration#1 : Configuration manuelle de base.

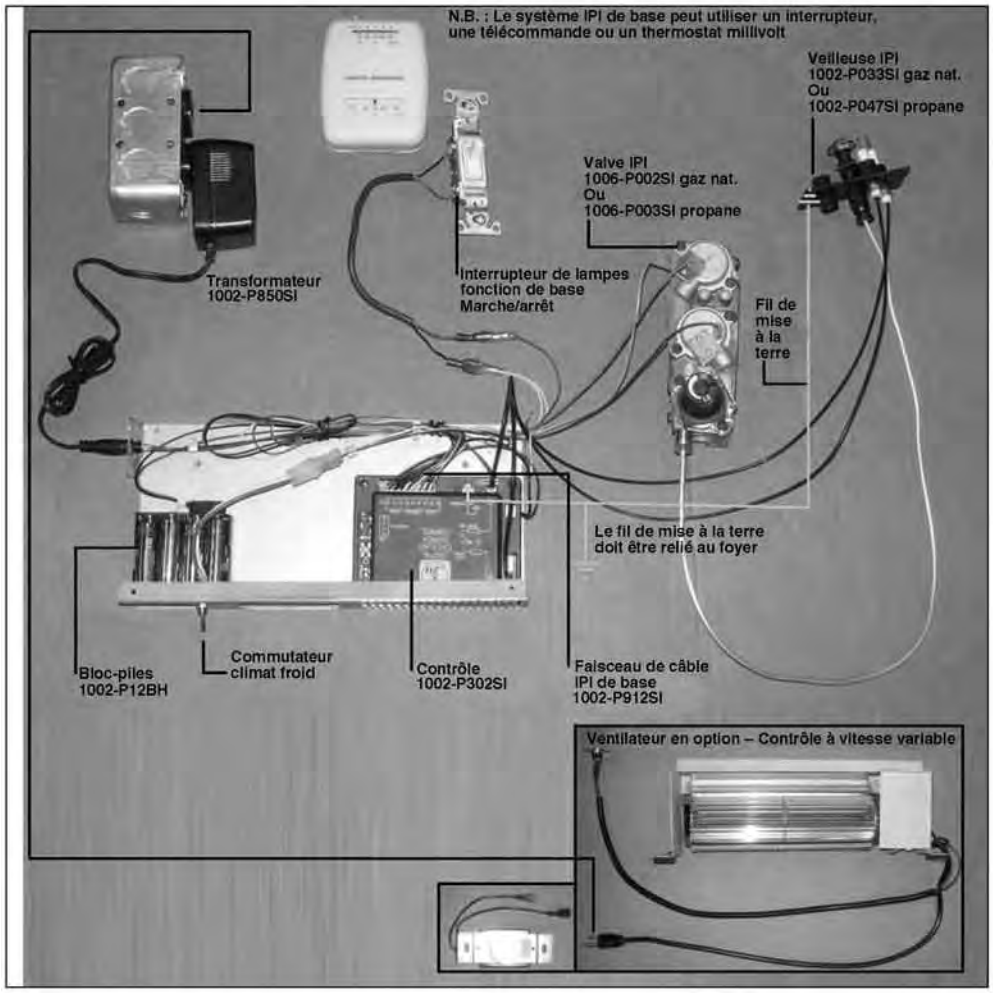

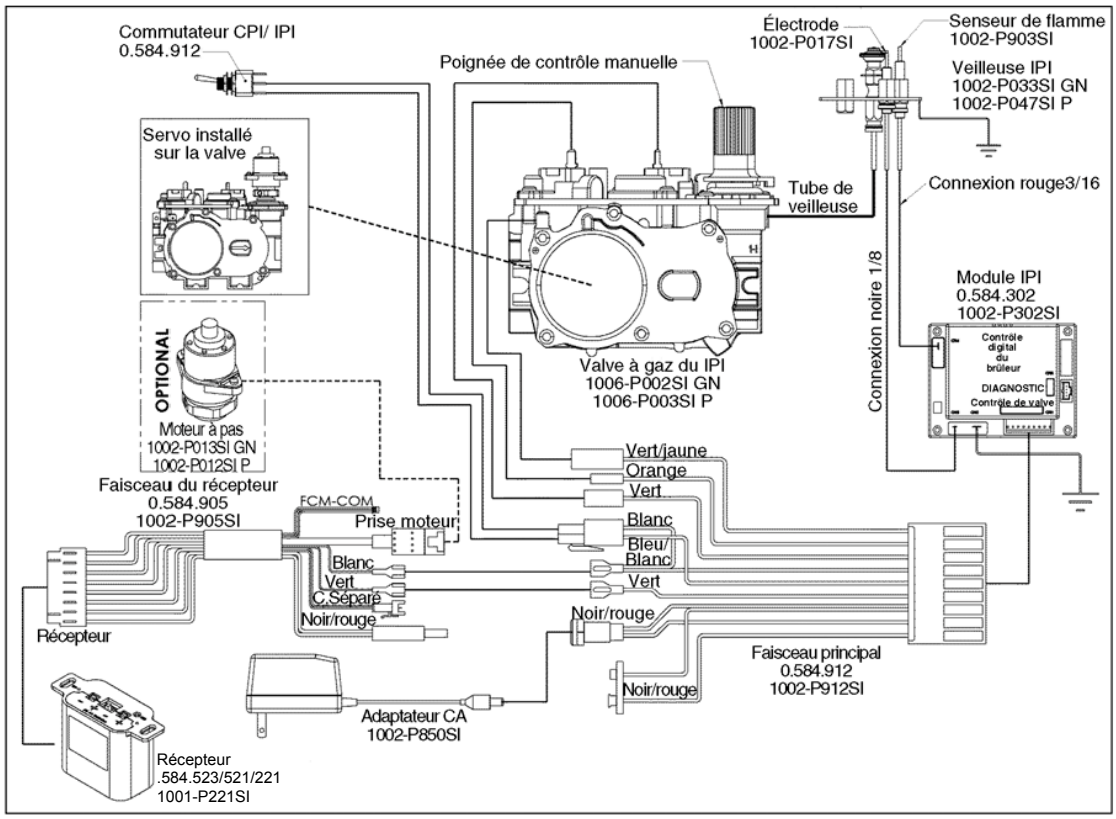


Configuration #2: Télécommande marche/arrêt et commande d'intensité manuelle. OPTION : Il est nécessaire d'installer un servomoteur sur la valve des appareils dont l'intensité peut être contrôlée à distance. Les connecteurs du servo doivent être branchés au faisceau du récepteur.

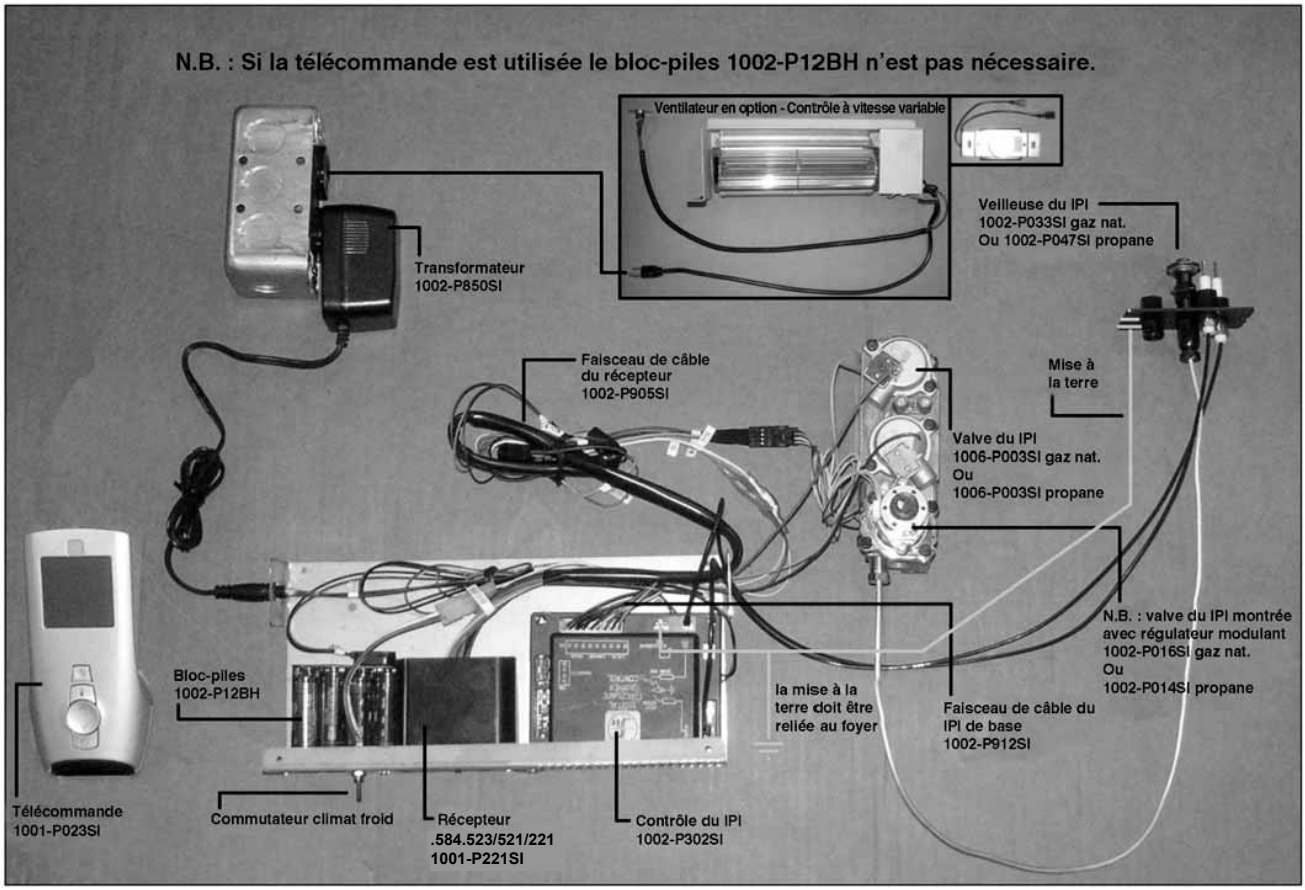

# *Instructions d'allumage du IPI*

**AVERTISSEMENT**

1. Si vous ne suivez pas ces instructions à la lettre, un incendie ou une explosion pourrait survenir, causant des dommages à la propriété, des blessures et même des pertes de vie.
2. Toujours allumer la veilleuse, que ce soit pour la première fois ou à la suite d'une panne de gaz, avec la porte vitrée ouverte ou enlevée.

**POUR VOTRE SÉCURITÉ LIRE AVANT D'ALLUMER**

A. Ce foyer est équipé d'un système d'allumage automatique de la veilleuse. Ne pas essayer de l'allumer manuellement.

B. Sentez autour de l'appareil pour détecter des odeurs de gaz. Sentez près du plancher certains gaz sont plus lourds que l'air et restent près du plancher.

C. Ne pas utiliser cet appareil si une ou plusieurs pièces ont été immergées dans l'eau. Appelez immédiatement un technicien qualifié pour en faire l'inspection et remplacer toute pièce du système de contrôle qui aurait séjourné dans l'eau.

**QUOI FAIRE SI VOUS SENTEZ UNE ODEUR DE GAZ**

1. Fermez l'alimentation en gaz de l'appareil
2. Ouvrez les fenêtres.
3. N'allumez aucun appareil.
4, Ne touchez aucun interrupteur électrique; n'utilisez aucun téléphone dans l'édifice.
5. Appelez immédiatement votre fournisseur de gaz à partir du téléphone d'un voisin. Suivez ses instructions.
6 Si vous ne joignez pas votre fournisseur de gaz, appelez les pompiers.

**INSTRUCTIONS D'ALUMAGE**

1. ARRÊTEZ! Read the above safety information on this label.
2. Enlevez les piles du récepteur et/ou du bloc-piles de secours.
3. Coupez toute alimentation électrique de l'appareil.
4. Cet appareil est équipé d'un système d'allumage automatique de la veilleuse. Ne pas essayer de l'allumer manuellement.
5. Ouvrez la porte vitrée.
6. Tournez manuellement la valve d'arrêt dans le sens horaire ↻ jusqu'à «OFF». (Située derrière le panneau d'accès).
7. Attendez cinq [5] minutes pour éliminer tout gaz. Si vous sentez une odeur de gaz ARRÊTEZ! Suivez les instructions B ci-dessus. Si vous ne sentez aucune odeur de gaz passez à l'étape suivante.
8. Tournez la valve d'arrêt dans le sens antihoraire ↺ jusqu'en position ON.
9. Refermez la porte vitrée.
10. Remettre sous tension l'alimentation électrique de l'appareil et replacez les piles dans le transmetteur/récepteur et le bloc-piles de secours.
11. Mettez à «ON» le commutateur du brûleur principal. Si vous utilisez une télécommande référez-vous à la section appropriée de ce manuel pour l'activation.

**ÉTEINDRE L'APPAREIL**

1. Coupez toute alimentation électrique de l'appareil, avant d'en faire l'entretien ou de faire des réparations, enlevez aussi les piles du transmetteur/récepteur et du bloc-piles de secours.
2. Le panneau d'accès de l'intérieur de la chambre de combustion doit être enlevé pour donner accès à la valve d'arrêt.
3. Si une valve d'arrêt alternative a été installée elle peut être fermée au lieu d'aller dans la chambre de combustion pour accéder à la valve d'arrêt du foyer.

# Évacuation

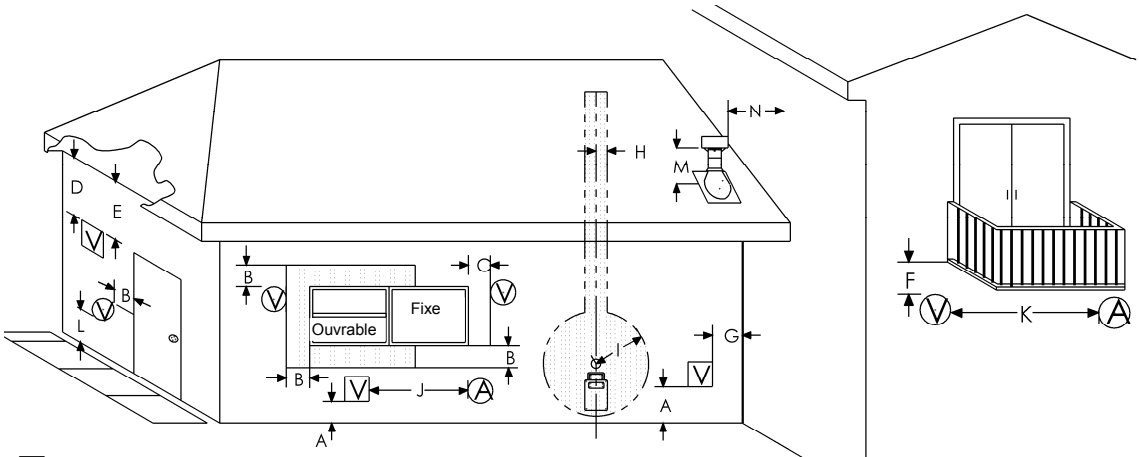


Mesure jusqu'au bord de la plaque de l'évent

Mesure jusqu'au bord de la plaque de l'évent rond

Évent de sortie

Entrée d'air

Zone ou l'évent n'est pas permis

**N.B. :**

1) Les dégagements sont à partir le la plaque de l'évent. Ajoutez 6-3/4po à partir du centre de l'évent

2) Les codes ou règlements locaux peuvent des dégagements différents

A. Dégagement au dessus du sol, véranda, porche ou balcon : 12po [30cm] min.[1,2]

B. Dégagement aux portes et fenêtres pouvant être ouvertes : 12po [30cm] min. pour appareils de 100,000BTUh [30kW] ou moins, au Canada. 9po[2] [23cm] pour appareils de 50 000 BTUh et moins, aux USA.

C. Au Canada il est recommandé de laisser au moins 12po [30cm] de distance avec les fenêtres qui ne s'ouvrent pas pour éviter la condensation. 9po[2] [23cm] pour appareils de 50 000 BTUh et moins, au USA.

D. Le dégagement vertical aux soffites aérés situés au dessus de l'évent, à l'intérieur d'une distance horizontale de 2pi [60cm] à partir du centre de l'évent doit être d'au moins 18ipo [46cm].[4]

E. Dégagement aux soffites non aérés : 12po [30cm] min.

F. Dégagement sous une véranda, porche, patio ou balcon : 12po [30cm] min.[3] (US[4])

G. Dégagement de la plaque de l'évent à un mur intérieur ou de coin : 3po [7,6cm] min.

H. Dégagement à une ligne se prolongeant au dessus du centre du compteur/régulateur de gaz : 3pi [91cm] de chaque côté sur une hauteur de 15pi [4,5m] au dessus du compteur/régulateur.

I. Dégagement à la sortie d'entretien du régulateur 3pi [91cm] min.[1] (US[4])

J. Dégagement aux entrées d'air non mécanisées de l'édifice ou aux apports d'air de tout autre appareil : Au Canada, 6po [15cm] pour appareils ≤10 000 BTUh [3kW], 12po[1] [30cm] minimum pour appareils >10,000 BTUh [3kW] et ≤100 000 BTUh [30kW], 36po [91cm] pour appareils >100 000 BTUh [30kW]. Aux USA, 6po[2] [15cm] pour appareils ≤10 000 BTUh [3kW], 9po [23cm] pour appareils >10 000 BTUh [3kW] et ≤50 000 BTUh [15kW], 12po [30cm] pour appareils >50 000 BTUh [15kW].

K. Dégagement aux dessus des entrées d'air mécanisées 6pi [1,8m] min.[1] au Canada aux USA, 3pi [91cm] si à moins de 10pi[2] [3m] horizontalement.

L. Dégagement au dessus d'un trottoir ou d'une entrée pave située sur une propriété publique : 7pi [2,1m] min.[5]

M. Dégagement au plus haut point de sortie sur un toit : 18ipo [45cm].

N. Dégagement à un mur perpendiculaire 24po [60cm]. (Recommandé pour prévenir la recirculation des gaz d'échappement. Pour des exigences additionnelles consultez les codes locaux.)

[1] Conformément au code du gaz naturel et propane CSA B149.1, en vigueur.

[2] Conformément au code national ANSI Z223.1/NFPA 54, en vigueur.

[3] Permis seulement si la véranda, le porche, le patio ou le balcon est complètement ouvert sur au moins 2 côtés sous le plancher.

[4] Vérifiez les dégagements prescrits par les codes locaux et les exigences du fournisseur de gaz.

[5] Un conduit d'évacuation ne doit pas se terminer directement au dessus d'un trottoir ou entrée pavée situés entre deux logements et desservant les deux.

## *Évent de sortie*

Il est impératif que l'évent de sortie soit situé selon les distances, tel qu'indiqué. Il ne doit pas y avoir quoi que ce soit comme par exemple buissons, clôtures, cabanons, patios ou autre construction qui puisse obstruer la sortie d'évacuation à moins de 24po de la plaque de l'évent.

Ne pas situer l'évent de sortie dans des endroits propices aux accumulations de neige ou de glace. Après une chute de neige, assurez-vous que l'évent n'est pas obstrué et dégagez-le pour prévenir un blocage accidentel du système d'évacuation. Lorsque vous utilisez une souffleuse, assurez-vous que la neige n'est pas dirigée vers l'évent de sortie.

## *Information générale sur les conduits d'évacuation*

Cet appareil à gaz est approuvé pour une évacuation horizontale par un mur ou verticale par le toit. Il est approuvé pour utilisation avec le système Flex de Kingsman et aussi avec les Simpson Dura-vent Direct Vent System (model DV-GS), AmeriVent Direct Vent Pipe System, et Selkirk Direct Temp.

Le système d'évacuation flexible de Kingsman peut être utilisé avec l'évent Simpson Dura-vent Direct Vent (model DV-GS). Lorsque vous utilisez un système d'évacuation Simpson Dura-vent, AmeriVent Direct Vent pipe, ou Selkirk Direct Temp un adaptateur Kingsman / Dura-vent doit être utilisé.

SEULEMENT DES COMPOSANTES APPROUVÉES SPÉCIFIQUEMENT POUR CET APPAREIL PEUVENT ÊTRE UTILISÉES.

Le dégagement minimal entre l'évacuation et les combustibles est de 1" [2,5cm] sauf dans les cas suivants:
Dessus du conduit horizontal : 1-1/2" [3,8cm].
Dessus du coude à 90$^{o}$ dans une enchâssure de plus de 44" [112cm] : 2-1/2" [6,4cm].

L'évent de sortie ne doit pas être enfoncé dans le mur ou revêtement.

## *Conduits d'évacuation et composantes*

Comme il est très important que le système d'évacuation maintienne un équilibre entre l'entrée d'air de combustion et la sortie de fumée, certaines restrictions de configuration de conduit d'évacuation s'appliquent et doivent être strictement respectées. Le tableau (Voir tableau d'évacuation horizontale) montre la relation entre les conduits d'évacuation verticaux et horizontaux pour déterminer la longueur des différents conduits.

La longueur maximale de conduit horizontal avec un coude à 90 degrés au carneau (sortie de fumée) de l'appareil est de 4pi [122cm] (voir Figure 25). La longueur maximale est de 25pi [7,6m] lorsque la longueur verticale est de 6,5pi [2,0m] (voir Figure 24). N.B. : Pour chaque 12" [30,5cm] de conduit horizontal, il doit y avoir 1/4" [0,6cm] de conduit vertical.

Vous pouvez installer un maximum de deux [2] coudes à 45 degrés sur une conduite horizontale. Pour chaque coude à 45 degrés, vous devez réduire la longueur du conduit horizontal de 18".

La longueur maximale de conduit vertical est de 40pi [12,2m].

**N.B. : Pour chaque coude à 45 degrés installé sur le conduit horizontal, vous devez réduire la longueur du conduit horizontal de 18" [46cm]. Ceci ne s'applique pas aux coudes à 45 degrés installés dans les conduits verticaux.**

**Exemple**
Si la longueur du conduit horizontal est de 10pi [3m], et que 2 coudes à 45 degrés sont nécessaires, la longueur du conduit horizontal doit être réduite à 7pi [2,1m]. Si 10pi [3m] de conduit horizontal sont nécessaires en combinaison avec 2 courbes à 45 degrés, le conduit vertical doit être réduit correctement. Référez-vous au tableau d'évacuation horizontale pour la relation entre les conduits horizontaux et verticaux.

Notez que 2 coudes à 90$^{o}$ additionnels ou l'équivalent sont autorisés. Pour ce faire, la longueur du conduit horizontal doit être réduite de 36" [91cm] par coude à 90 degrés.

IMPORTANT : Installez toujours le foyer de façon à ce que le moins possible de conduits déviés et/ou horizontaux soient nécessaires. Pour chaque 12" [30,5cm] de conduit horizontal il doit y avoir 1/4" [0,6cm] de conduit vertical.

## *Tableau de conduit horizontal*

Pour utiliser le tableau de conduits horizontaux (voir Table 2), déterminez la hauteur du système et le nombre de coudes nécessaires. Repérez la valeur dans la première colonne et déplacez-vous pour voir la quantité maximale correspondante de conduit horizontal permise.

Ce tableau a été établi pour des conduits vertical et horizontal à 90 degrés. Et n'est pas valide pour les conduits flexibles qui n'ont pas de courbe à 90 .

| **Total Vertical** | | **Max. Horizontal** | | | **Total Vertical** | | **Max. Horizontal** | |
|---|---|---|---|---|---|---|---|---|
| Pieds | Mètres | Pieds | Mètres | | Pieds | Mètres | Pieds | Mètres |
| 4 | 1,2 | 5 | 1,5 | | 14 | 4,3 | 20 | 6,1 |
| 5 | 1,5 | 8 | 2,4 | | 15 | 4,6 | 20 | 6,1 |
| 6 | 1,8 | 12 | 3,7 | | 16 | 4,9 | 20 | 6,1 |
| 7 | 2,1 | 20 | 6,1 | | 17 | 5,2 | 20 | 6,1 |
| 8 | 2,4 | 20 | 6,1 | | 18 | 5,5 | 20 | 6,1 |
| 9 | 2,7 | 20 | 6,1 | | 19 | 5,8 | 20 | 6,1 |
| 10 | 3,0 | 20 | 6,1 | | 20 | 6,1 | 20 | 6,1 |
| 11 | 3,4 | 20 | 6,1 | | 25 | 7,5 | 15 | 4,6 |
| 12 | 3,7 | 20 | 6,1 | | 30 | 9,0 | 10 | 3,0 |
| 13 | 4,0 | 20 | 6,1 | | 40 | 12,2 | 0 | 0 |

Table 2 – Tableau d'évacuation horizontale

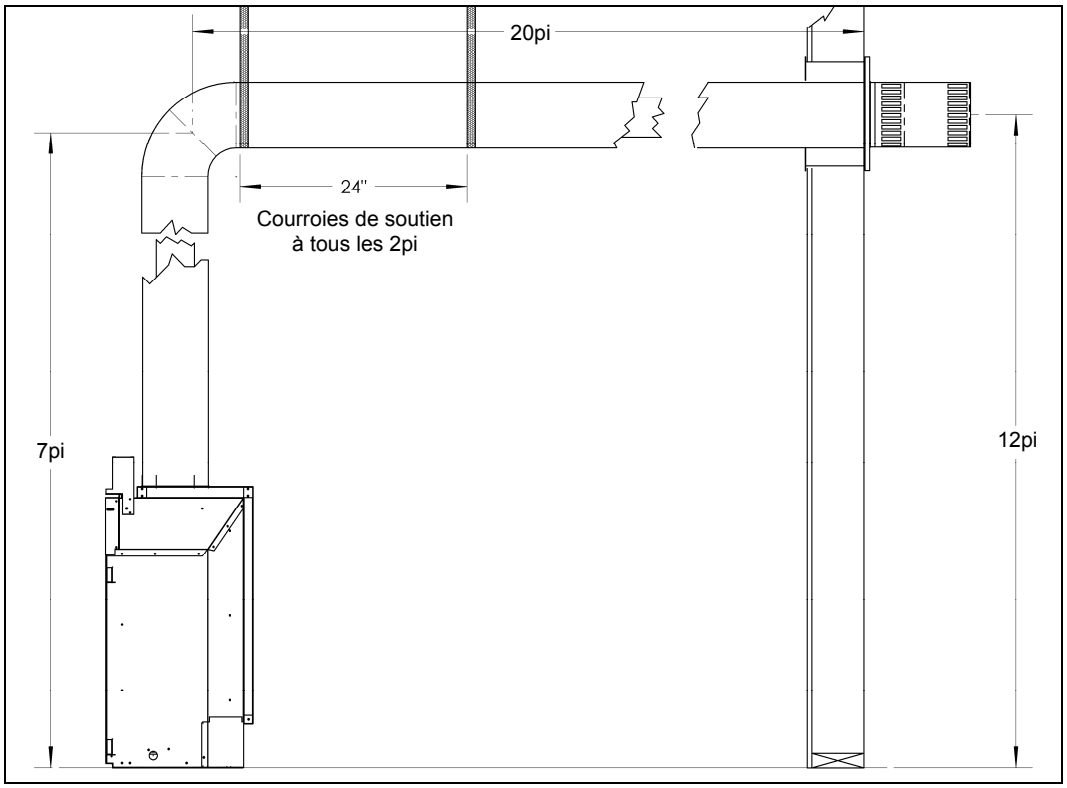


Figure 24 – Configuration d'évacuation illustrant un maximum de 20pi de conduit horizontal avec conduit vertical de 7pi.

N.B. : L'emplacement final du foyer doit être choisi de façon à ce que la longueur de conduit horizontal soit selon celles illustrées dans le tableau. La longueur maximale d'évacuation verticale est de 40pi [12,2m]. Voir le dégagements aux combustibles.

Il est recommandé pour les **installations horizontales au propane** que l'évacuation soit verticale sur au moins un pied à la sortie du carneau avant le coude pour toute installation horizontale de un pied ou plus. Ceci permet une combustion plus propre et réduit les dépôts de carbone et le besoin de nettoyer la vitre. (Ne s'applique pas aux modèles à carneau arrière)

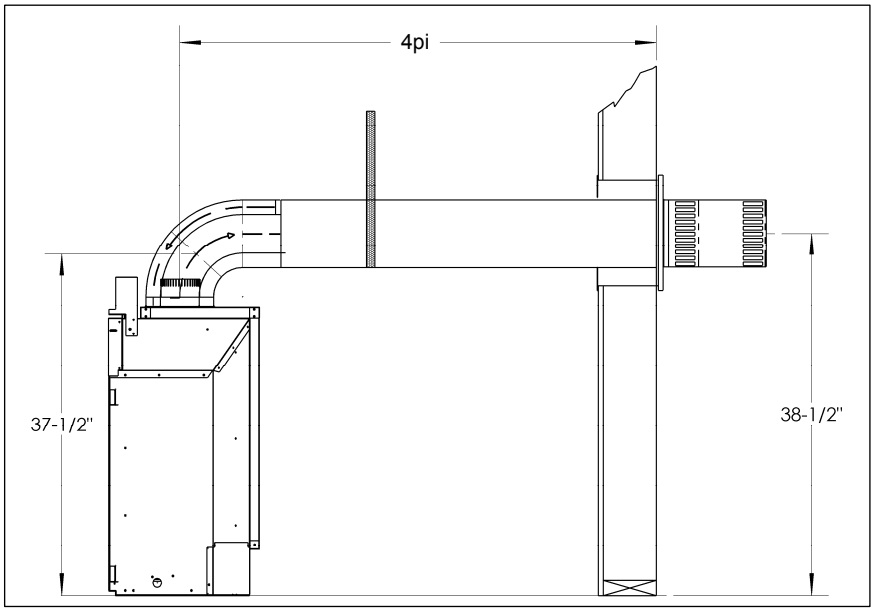


Figure 25 - Configuration d'évacuation illustrant la montée verticale pour un conduit horizontal de 4pi.

# Information générale sur l'évacuation

Cet appareil à gaz est approuvé pour une évacuation horizontale par un mur ou verticale par le toit. Seuls les ensembles d'évacuation Kingsman et les composantes spécialement approuvées et CERTIFIÉES pour cet appareil peuvent être utilisées. Il peut aussi être utilisé avec les systèmes d'évacuation directe Simpson Dura-Vent (Modèle Direct Vent Pro), AmeriVent Direct Vent Pipe.

## *Simpson Dura-vent, AmeriVent, et Selkirk Direct Temp*

Lorsque les systèmes Simpson Duravent, AmeriVent, ou Selkirk Direct Temp sont utilisés, un adaptateur de conduit rigide Dura-vent doit être utilisé (no de pièce Z57DFA). Suivez les directives d'installation fournies par le manufacturier en question pour l'installation des conduits et conformez-vous aux dégagements aux combustibles énoncés dans ce manuel. Appliquez un ruban de scellant Mill Pac haute température à tous les joints de conduits, adaptateurs et évents.

⚠ AVERTISSEMENT: NE PAS mélanger des éléments de différent système d'évacuation.

## *Évacuation avec conduit flexible*

Les conduits flexibles sont livrés non étirés. Lors de l'installation étirez les conduits complètement et coupez l'excédent. Ils peuvent être étirés jusqu'à 2 fois leur longueur (ex. : 4pi devient 8pi).

Ne pas utiliser plus de 2 raccord-union pour allonger les conduits. Il est préférable d'installer une seule section pour joindre le foyer à l'évent.

Placez les ressorts d'espacement environ à tous les deux pieds pour centrer le conduit intérieur de 4po dans le conduit extérieur de 7po. Pour les courbes, placez les ressorts dans la courbe ou avant et après (voir Figure 26).

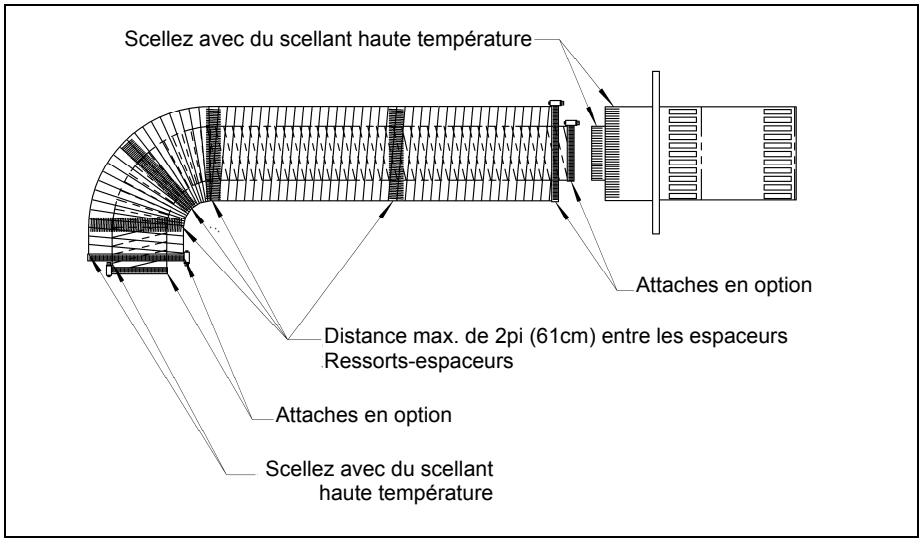


Figure 26 – Ressorts-espaceurs pour conduits flexibles.

Les conduits horizontaux doivent être soutenus par de courroies de métal à tous les 2pi. Utilisez des courroies de métal pour stabiliser les conduits déviés.

Étirez les conduits flexibles de 4" et 7" jusqu'à ce que le conduit de 7" dépasse d'environ 2 à 3" [5,1cm-7,6cm] du mur extérieur. De plus, le conduit de 4" doit dépasser de 2 à 3" [5,1cm-7,6cm] du conduit de 7". Fixer le conduit intérieur à l'évent en premier, avec du scellant et des vis. Ensuite, fixez le conduit extérieur de la même façon. L'évent peut alors être reculé vers la maison et fixé au mur en le vissant à la charpente. Scellez l'évent pour le rendre résistant aux intempéries Si vous voulez utiliser un écran de revêtement Fixez-le en utilisant les même trous du dessus de l'évent faites ceci APRÈS avoir scellé et étanchéifié l'évent.

### *Utilisez du scellant haute température*

Appliquez un ruban de scellant haute température Millpac à tous les joints et utilisez 4 vis pour fixer chaque conduit au foyer, évent et autres joints de sections de conduit.

N.B. : Il est primordial pour un fonctionnement sécuritaire de ce foyer que tous les jonctions des conduits intérieur et extérieur soient scellées avec une bonne quantité de scellant. Ne pas utilisez de scellant et ruban autre que ceux recommandés dans ce manuel. **Scellant Mill Pac**

## Installation de l'évacuation à travers un mur

La distance minimale entre le bas du foyer et le centre de l'évent est de 37-1/2" [95cm].

Mur combustible : Découpez un trou de 11" x 11" (dimension intérieure), qui permettra de passer un manchon mural. Mur non combustible : Percez un trou de 8" de diamètre (voir Figure 27).

Les dégagements aux combustibles sont spécifiés à la page 9.

Choisissez la longueur de conduit appropriée pour votre installation. Les mesures n'ont pas besoin d'être précises parce que le conduit flexible peut être étiré jusqu'à 2 fois sa longueur.

Pour installer le manchon mural centrez-le dans l'ouverture de 11" x 11" à partir des deux côtés et fixez. Faites passer le conduit flexible dans le manchon (voir Figure 5).

Avant de joindre les conduits appliquez du scellant haute température (Millpac) aux bouts. Fixez le conduit intérieur de 4" à l'évent avec du scellant et les 4 vis fournies. Assurez-vous que les ressorts espaceurs sont fixés au conduit intérieur. Fixez le conduit extérieur de 7" à l'évent de sortie selon la même méthode que le conduit intérieur.

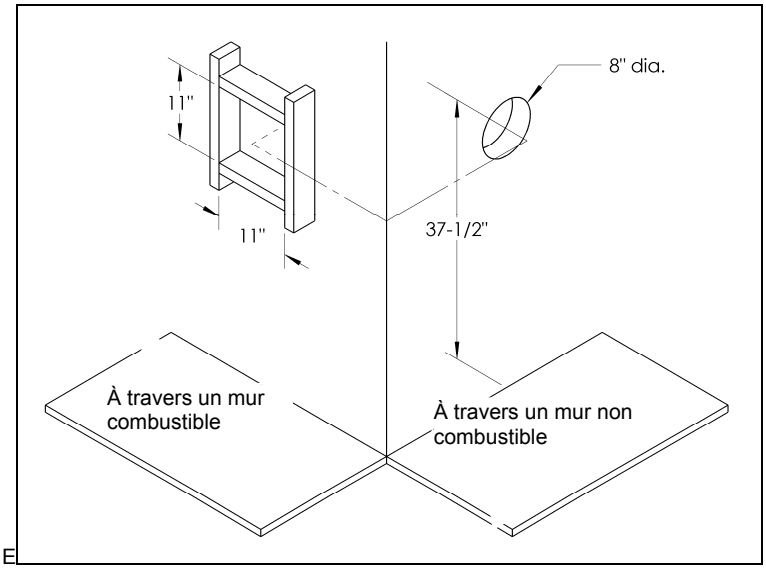


Figure 27 – Dimension des trous pour **installations à égalité avec le mur**. Pour les installations où l'appareil est loin du mur, il doit y avoir 1/4" de montée pour chaque 12" de conduit horizontal.

Installez l'évent de sortie sur la maison en prenant bien soin de sceller le contour du manchon pour le protéger des intempéries. Vérifiez une autre fois pour vous assurez que les conduits passent correctement dans le manchon mural et sont bien fixés à l'évent.

Avant de fixer les conduits au foyer appliquez du scellant haute température (Mill Pac) aux bouts des conduits. Commencez par placer le conduit intérieur, fixez avec du scellent et les 4 vis fournies. A ce moment assurez-vous que les ressorts-espaceurs sont bien fixés au conduit intérieur. Ensuite installez le conduit extérieur de la même façon.

Installez des courroies de soutien en métal à tous les 2pi [61cm] sur le conduit horizontal. Vérifiez que le foyer est au niveau, correctement positionnez et fixé. Utilisez des courroies de métal sur le conduit vertical pour qu'il maintienne une distance d'au moins 1" [2,5cm] avec les combustibles.

N.B. : L'évent ne doit pas être enfoncé dans le mur ou le revêtement.

## *Évacuation verticale sans déviation par le toit*

Un écran d'isolation pour grenier doit être installé lorsque le conduit d'évacuation passe d'un espace habitable plus bas à un grenier où la cheminée n'est pas dans une gaine isolante. Cet écran est conçu pour empêcher l'isolation de toucher à la cheminée (voir Figure 29a).

Quand vous installez un écran d'isolation pour grenier là où la cheminée passe d'une pièce vers le grenier, installez l'écran à partir du bas et clouez-le en place à l'aide de clous vrillés de 1" [2,5cm].

Un coupe-feu doit être installé sous le bas des solives lorsque le conduit traverse un plancher ou un plafond. Toutefois un coupe-feu n'est pas nécessaire dans la zone ou l'écran d'isolation pour grenier est utilisé.

## *Utilisation de coudes flexibles*

Courbez le tuyau flexible pour éviter d'avoir à couper les solives (voir Figure 29b).

Pour l'utilisation de courbes à 45°, un support de courbe est nécessaire directement au dessus de la courbe la plus haute.

Lorsque vous installez une courbe dans une zone de solives un dégagement aux combustibles d'au moins 2-1/2" [6,4cm] au dessus de la courbe doit être maintenu. Pour les côtés et le dessous du conduit, ce dégagement doit être de 1" [2,5cm]. Si le conduit horizontal passe dans une zone, un dégagement minimal de 1-1/2" [3,8cm] au dessus du conduit horizontal doit être maintenu.

Le conduit vertical ne doit pas dépasser un total de 40 pieds [12,2m].

Utilisez un support de toit et un conduit rigide de 7" au niveau du toit. Le flexible n'est pas permis dans le support de toit.

Lorsque le conduit pénètre dans le toit, un tuyau rigide galvanisé de 7" doit être utilisé. Attachez le tuyau flexible de 7" au conduit rigide avec du scellant et 4 vis. Le conduit flexible de 4" doit être fixé de la même façon avec 4 vis. Les vis doivent pénétrer à la fois le conduit de 4" et la section de 4" de l'évent. Fixez le conduit rigide de 7" à la section de 7" de l'évent avec 4 vis à tôle (voir Figure 29c).

Le dégagement de l'évent de sortie vertical est de 18" [45,7cm] au dessus du toit, mesuré à partir du point de sortie le plus élevé sur la toiture.

Soutenir les conduits verticaux pour maintenir un dégagement aux combustibles d'au moins1".

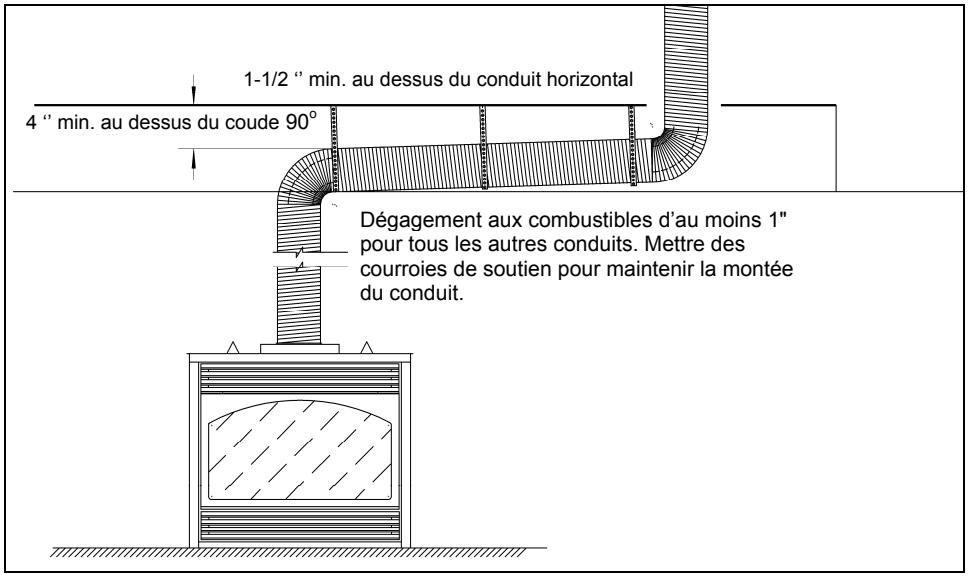


Figure 28 – Dégagements pour conduit horizontal.

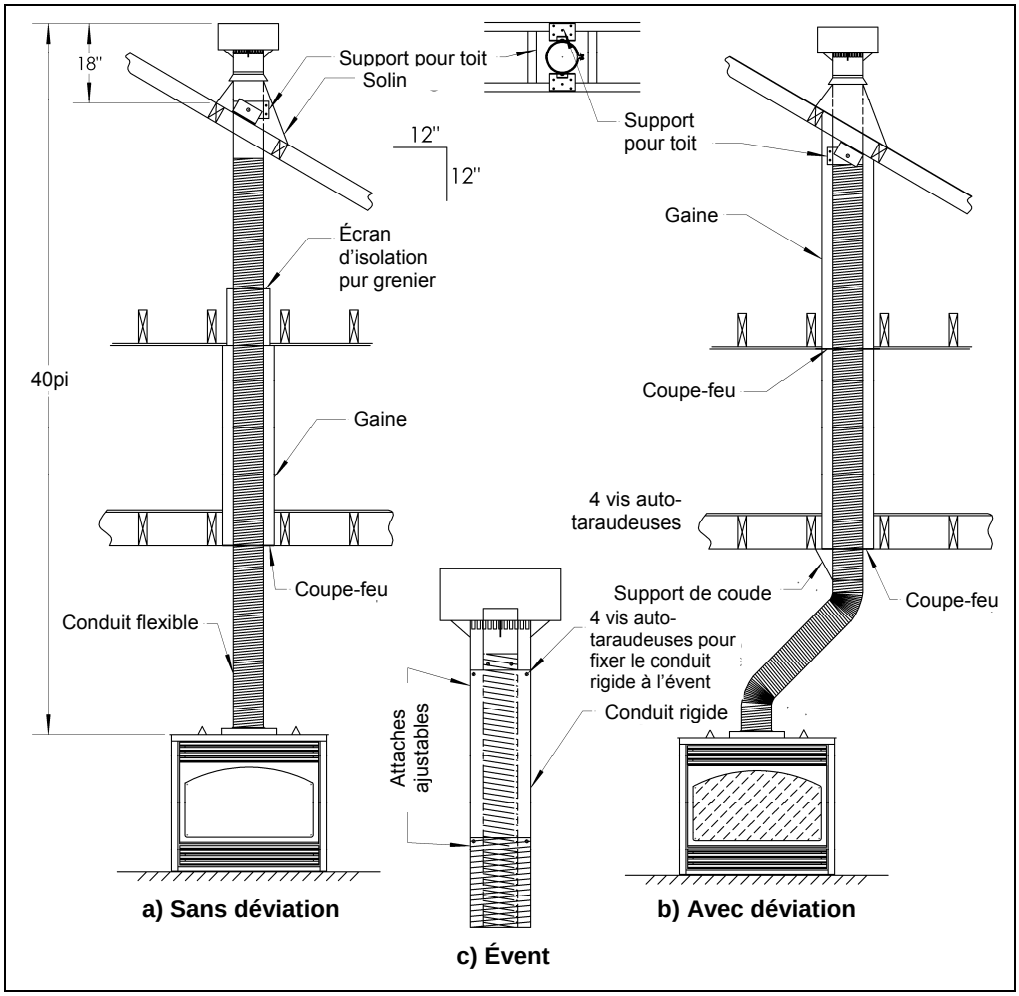


Figure 29 - a) Configuration à travers le toit sans déviation; b) Configuration avec courbes flexibles; c) Assemblage à l'évent.

## *Solin de toiture*

Assurez vous d'avoir le bon solin de toiture en vérifiant la pente du toit en utilisant un niveau et deux règles, ou en utilisant une carte de pente de toit (voir Figure 29a).

Placez le bord de la plaque du solin de toiture (approprié à la pente du toit) qui sera sur la partie la plus haute de la pente du toit sous les bardeaux. Les deux côtés et le bord le plus bas se placent sur les bardeaux.

**N.B. : Au bord supérieur de la plaque du solin, soulevez les bardeaux et clouez la plaque au tablier de toiture, puis cimentez les bardeaux à la plaque à l'aide d'un mastic étanche approprié.**

Assurez-vous que la cheminée est d'aplomb. Équarrissez la plaque du solin et clouez-la en place au tablier de toiture. Utilisez 12 clous avec des rondelles de Néoprène ou couvrez les têtes avec un mastic approprié. Enroulez le collet de solin autour du conduit par dessus le solin. Fixez les bouts ensemble sans trop les serrer avec l'écrou et le boulon fournis. Glissez le collet vers le bas sur le conduit jusqu'à ce qu'il entre en contact avec le solin. Serrez le boulon et scellez le collet de solin au conduit avec un mastic étanche non combustible approprié.

Le solin et le collet de solin devraient être peinturés pour s'harmoniser avec les bardeaux. Ceci augmentera la durée de vie et améliorera l'apparence. Nettoyez, apprêtez et peinturez avec des produits de peinture appropriés.

# Installation du Log C-19

ATTENTION : Les bûches doivent être placées aux bons endroits, tel qu'illustré ci-dessous, Sinon il pourrait y avoir une mauvaise combustion et des émission de gaz nocifs, ce qui pourrait occasionner des blessures.

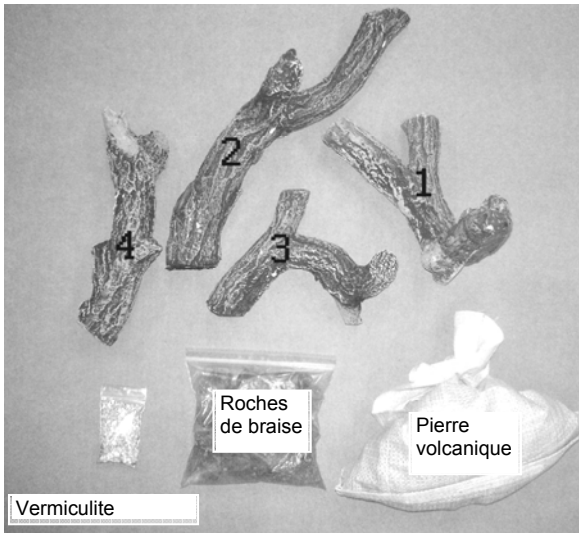


Figure 30 – Liste de pièces du Log C-19.

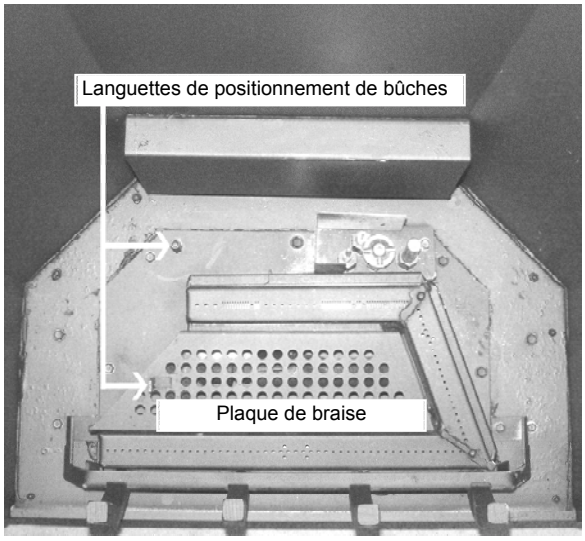


Figure 31 – Système de brûleur et languette de positionnement.

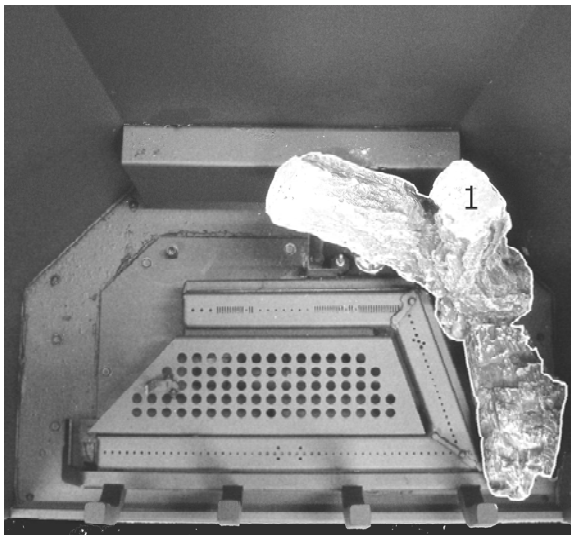


Figure 32 - **Étape 1**. Placez la bûche #1 à droite du brûleur tel qu'illustré.

Figure 33 - **Étape 2**. Placez la bûche #2 sur la languette de positionnement du bas de la chambre de combustion, tel qu'illustré.

Figure 34 - **Étape 3**. Placez la bûche #3 sur la languette de positionnement de bûche située sur la plaque de braise.

Figure 35 - **Étape 4**. Placez la bûche #4 sur les côtés des bûches #2 and #3 tel qu'illustré.

Figure 36 - **Étape 5**. Placez les roches de braise sur le tube de brûleur avant et la plaque de braise, tel qu'illustré. **NE PAS PLACER DE ROCHESSUR LE TUBE DE BRÛLEUR ARRIÈRE.**

Figure 37 - **Étape 6**. Placez la pierre volcanique sur le plancher de la chambre de combustion devant et sur les côtés du brûleur. Répandez la vermiculite sur les pierres volcaniques (décoration seulement). **NE PAS PLACER DE PIERRES VOLCANIQUES NI DE VERMICULITE SUR LE BRÛLEUR.**

# Liste de pièces

**Foyer au gaz Serenity à dégagement nul et évacuation directe – 19" de large**

*Certifié pour Canada/USA, tube de brûleur, verre céramique, valve Nova SIT avec ajustement d'intensité, Contrôle mural, évacuation 4"/7", charpente 19-5/8L x 33H x 15P*

| | |
|---|---|
| MQZDV1917N | Foyer/appareil de chauffage; Milli Volt (comme ci-dessus) Gaz naturel; 17 000 BTU<br>Approuvé pour chambre à coucher et maison mobile. |
| MQZDV1917LP | Foyer/appareil de chauffage; Milli Volt (comme ci-dessus) Propane; 17 000 BTU<br>Approuvé pour chambre à coucher et maison mobile. |
| MQZDV1917NE | Foyer/appareil de chauffage; IPI (comme ci-dessus) Gaz naturel; 17 000 BTU<br>Approuvé pour chambre à coucher et maison mobile. |
| MQZDV1917LPE | Foyer/appareil de chauffage; IPI (comme ci-dessus) Propane; 17 000 BTU<br>Approuvé pour chambre à coucher et maison mobile. |

**Encadrement**
*Droit ou en arche (Requis pour chaque appareil)*

| | |
|---|---|
| MQ19SSBL | Encadrement – Droit – Noir |
| MQ19SSPW | Encadrement – Droit – Étain |
| MQ19SSCV | Encadrement – Droit – Cuivre ancien |
| MQ19SABL | Encadrement – Arche – Noir |
| MQ19SAPW | Encadrement – Arche – Étain |
| MQ19SACV | Encadrement – Arche – Cuivre ancien |

**Ens. grille et porte en arche**
*Motif feuille ou losange (Requis pour chaque appareil)*

| | |
|---|---|
| MQ19GDBL | Ens. grille et porte en arche – Motif en losange – Noir |
| MQ19GDPW | Ens. grille et porte en arche – Motif en losange – Étain |
| MQ19GDCV | Ens. grille et porte en arche – Motif en losange – Cuivre ancien |
| MQ19GLBL | Ens. grille et porte en arche – Motif de feuille – Noir |
| MQ19GLPW | Ens. grille et porte en arche – Motif de feuille – Étain |
| MQ19GLCV | Ens. grille et porte en arche – Motif de feuille – Cuivre ancien |

**Ensemble roches/bûches**
*(Requis pour chaque appareil)*

| | |
|---|---|
| MQLOGC19 | Ens. de bûches – Chêne fendu |

**Accessoires**

| | |
|---|---|
| MQ19FK | Ventilateur à vitesse variable (Détection de température) |
| MQ19PL | Doublure de panneaux de porcelaine |
| MQ19RL | Doublure de brique |

| | |
|---|---|
| Z1MT | Thermostat mural millivolt |
| Z80PT | Thermostat digital programmable millivolt |

**Télécommandes millivolt**

| | |
|---|---|
| GFRC | Télécommande marche/arrêt |
| GTRC | Télécommande - Thermostat |
| GTMRCN | Télécommande – Thermostat / Modulant – GN |
| GTMRCP | Télécommande – Thermostat / Modulant – P |
| GTFRCN | Télécommande – Thermostat / Modulant / ventilateur – GN |
| GTFRCP | Télécommande – Thermostat / Modulant / ventilateur – P |

**Télécommandes IPI**

| | |
|---|---|
| EGTRC | Télécommande IPI – Thermostat |
| EGTMRCN | Télécommande IPI – Thermostat |
| GTMRCP | Télécommande IPI – Thermostat |

**Brûleur de remplacement**
*Ensemble*

| | |
|---|---|
| 1917-BNGSI | Brûleur; Gaz naturel avec système de valve millivolt pour MQZDV1917N |
| 1917-BLPSI | Brûleur; Gaz propane avec système de valve millivolt pour MQZDV1917LP |

**Pièces du système de valve**

| | |
|---|---|
| 1000-P136WR | Thermopile GOAI-524 |
| 1001-P069SI | Électrode et câble 915.069 TC SIT |
| 1001-P216SI | Thermocouple 290.216 TC SIT |
| 1001-P165SI | Orifice de veilleuse GN 977.165 TC SIT |
| 1001-P167SI | Orifice de veilleuse P 977.167 TC SIT |
| 1001-P633SI | Valve Nova P intensité 0820651 |
| 1001-P634Si | Valve Nova GN intensité 0820652 |
| 1001-P713SI | Brûleur de veilleuse P 199.713 TC SIT |
| 1001-P714SI | Brûleur de veilleuse GN 199.714 TC SIT |

**Ens. de conversion**

| | |
|---|---|
| 1917-CKLP Millivolt | Ens. de conversion P MQZDV1917LP |
| 1917-CKNG Millivolt | Ens. de conversion GN MQZDV1917N |
| 1917-CKLPI IPI | Ens. de conversion P MQZDV1917LPE |
| 1917-CKNGI IPI | Ens. de conversion GN MQZDV1917NE |

**Divers**

| | |
|---|---|
| 1000-150GE | #SILICONE GE ROUGE IS806 #736 |
| 1000-150MP | #SCELLANT MILL PAC HAUTE TEMP. |
| 1000-214 | #ALLUMEUR PIÉZO |
| 1000-215 | #ÉCROU PAL (18MMXI.5MM)BLK |
| 1000-216 | # INTERRUPTEUR |
| 1000-255 | #ORIFICE LAITON (Indiquez la |

| | |
|---|---|
| | grandeur) |
| 1000-EMBER | #ROCHES DÉCORATIVES |
| 2000-080 | #THERMODISQUE 2450 (pour ventilateur) |
| 6000-P930 | #MOTEUR DE SOUFFLEUR QLN65/0018 |
| 2000-085 | #CONTRÔLE DE VITESSE VARIABLE KBWC-13BV |
| 1000-306 | CORDON THERMIQUE – avec ADHÉSIF |
| 19ZDV-301 | CADRE DE PROTE |
| 19ZDV-310 | VERRE CÉRAMIQUE |
| 19MQ-P3815 | CONDUITE DE GAZEN ACIER INOX. |
| 36HB-123 | RESSORT SUPÉRIEUR DE PORTE |
| **Évacuation des foyers Kingsman** | |
| ZDVHSK | Ens. évacuation horizontale – Long. 3' Évent horizontal, Manchon mural, Conduit flexible 36", Mill Pac, vis et rondelles, ressorts. |
| ZDVHSK5 | Ens. évacuation horizontale – Long. 5' Évent horizontal, Manchon mural, Conduit flexible 60", Mill Pac, vis et rondelles, ressorts. |
| ZDVHSKSQ | Ens. évacuation horizontale évent carré – Long. 3' Évent horizontal, Manchon mural, Conduit flexible 36", Mill Pac |
| ZDVHSKSQ | Ens. évacuation horizontale évent carré – Long. 3' Évent horizontal, Manchon mural, Conduit flexible 36", Mill Pac |
| FDVVT40 | Évent de sortie verticale |
| FDVHT | Évent horizontal rond |
| FDVHSQ | Évent horizontal carré |
| ZDVST | Évent horizontal en tuba (34" haut, 24" centre à centre) |
| FDVHSCU | Cage de sécurité pour évent horizontal |
| ZDVAIS | Écran d'isolation pour grenier |
| ZDVVOS | Support dévié |
| ZDVFS | Espaceur coupe-feu |
| ZDVRS | Support pour toiture |
| ZDVWT | Manchon mural (évacuation horizontale) |
| ZDVSSLR | Écran de revêtement |
| ZDV48GP | Conduit galvanisé 7" Dia. x 48" (Installations verticales) |
| ZDVAAF | Solin 7" avec collet (1/12 - 7/12) |
| ZDVAF2 | Solin 7" avec collet (8/12 - 12/12) |
| ZDVAF3 | Solin 7" avec collet plat |
| ZDV7SC | Collet de solin 7" |
| ZDVFK5 | Ensemble flex. (4" & 7" Dia.) 5' |
| ZDVFK8 | Ensemble flex. (4" & 7" Dia.) 8' |
| ZDVFK20 | Ensemble flex. (4" & 7" Dia) 20'<br>*Ens. complet avec ressorts-espaceurs, vis, et Mill Pac |
| ZDV4FC | Connecteur flex. 4" de diamètre |
| ZDV7FC | Connecteur flex. 7" de diamètre |
| ZDV4SS | Ressorts-espaceurs 4" |
| ZDVDKA | Adaptateur Simpson Dura-Vent |

# Dépannage du système de contrôle de gaz

**⚠ Avertissement**

AVANT DE PROCÉDER À TOUT TRAVAIL OU ENTRETEIN DU SYSTÈME DE CONTRÔLE DE GAZ, ENLEVER LA PORTE VITRÉE. N.B. : Avant de procéder au dépannage du système de contrôle de gaz assurez-vous que l'interrupteur de gaz est en position « ON »

| Problème | Cause possible | Solutions |
|---|---|---|
| L'allumeur ne s'allume pas. | Électrode de la veilleuse défectueuse ou mal alignée. | Regardez s'il y a une étincelle à l'électrode et à la veilleuse : S'il n'y en a pas et que le fil de l'électrode est bien branché, changez l'allumeur. |
| | Allumeur défectueux (bouton-poussoir). | Allumez la veilleuse avec une allumette. Si la veilleuse s'allume, éteignez-la et pressez le bouton rouge encore une fois. Si la veilleuse ne s'allume pas vérifiez l'espace de l'électrode à la veilleuse, il devrait être de 1/8po à 1/4po pour permettre une bonne étincelle. |
| La veilleuse ne reste pas allumée même si vous avez suivi les instructions à la lettre. | Thermocouple défectueux (Interrupteur de flamme si applicable). | Regardez la flamme de la veilleuse, elle doit empiéter sur le générateur et le thermocouple. Dégagez ou ajustez la veilleuse pour un empiétement maximal de la flamme sur le générateur et le thermocouple. Remplacez le thermocouple si la veilleuse ne reste pas allumée. (Serrer à la main 1/8 de tour) |
| | Aimant de valve défectueux. | Remplacez la valve si la veilleuse ne reste pas allumée après avoir replacé la valve. |
| Le gaz ne se rend pas au brûleur, la veilleuse est allumée, poignée de la valve à « ON », interrupteur mural à « ON ». | Défectuosité de l'interrupteur mural, ou du filage. | Vérifier les connexions de l'interrupteur et du filage. Installez un fil de liaison entre les terminaux à l'interrupteur mural. Si le brûleur s'allume, remplacez l'interrupteur mural. Si non installez un fil de liaison entre les fils de l'interrupteur mural à la valve. Si le brûleur s'allume, les fils sont défectueux ou mal branchés. |
| | Le générateur ne génère pas un voltage suffisant. | Testez le générateur avec un testeur millivolt. Prenez une mesure aux terminaux de la valve à gaz. Devrait être au moins 325 millivolts lorsque le bouton de la valve est enfoncée en position veilleuse et l'interrupteur mural à « OFF ». Remplacez le générateur si la mesure est inférieure. |
| | Orifice du brûleur obstrué. | Vérifiez et dégagez l'orifice. |
| | Opérateur automatique de valve défectueux. | Débranchez, de la valve, les fils de l'interrupteur mural. Installez un fil de liaison entre les terminaux du haut et du bas le la valve. Mettre la valve en position « ON ». Si le brûleur principal ne s'allume pas, remplacez la valve. |
| La veilleuse s'éteint souvent. | La flamme de la veilleuse peut être trop faible ou trop haute déclenchant la mise au repos de sécurité de la veilleuse. | Nettoyez la veilleuse et/ou ajustez la flamme de la veilleuse pour un empiétement maximal au générateur et thermocouple. |
| La flamme sort du brûleur et s'éteint en moins de 30 secondes. | La doublure intérieure s'est débranchée de la sortie ou du terminal, la flamme manque d'oxygène. | Replacez la doublure à la sortie ou à l'évent avec des vis, de la silicone ou des attaches tel qu'indiqué dans le manuel. |
| La flamme sort du brûleur et s'éteint d'un côté alors que le reste de la flamme reste allumée. | Mauvaise installation de la brique réfractaire. La brique réfractaire est probablement inclinée. | Assurez-vous que la brique réfractaire est bien poussée contre le mur du foyer et retenue par le crochet. |

# GARANTIE À VIE LIMITÉE

Cette garantie à vie limitée s'applique seulement lorsque l'appareil reste à l'endroit où il a été initialement installé et seulement s'il a été installé aux États-Unis ou au Canada. Cette garantie est applicable uniquement si l'appareil est utilisé et installé selon les instructions écrites et conformément aux codes d'installation et du bâtiment et selon les bonnes pratiques du métier.

**GARANTIE DE BASE D'UN AN**

Pendant la première année suivant l'installation, nous remplacerons toute composante de votre appareil dont les matériaux ou l'assemblage seraient défectueux, incluant les coûts de main d'œuvre. Les réparations doivent être préalablement approuvées par Kingsman, les coûts de main d'œuvre sont calculés à partir d'un taux horaire prédéterminé et toute réparation doit être effectuée par l'entremise d'un distributeur autorisé Kingsman.

**GARANTIE À VIE LIMITÉE**

L'échangeur de chaleur, la chambre de combustion et le brûleur de tous les produits Kingsman sauf pour les foyers extérieurs sont garantis contre les défauts de matériaux et de fabrication tant que le produit est en la possession du propriétaire original. Toute pièce à remplacer doit être retournée chez le distributeur et échangée contre une pièce de remplacement. Aucun frais de main-d'œuvre, de transport et/ou manutention associé aux réparations ou remplacement de pièces couverts par cette garantie à vie, ne sera couvert par cette garantie.

**CONDITIONS GÉNÉRALES**

Au lieu de fournir une pièce de remplacement, nous pourrions, à notre convenance, accorder au distributeur notre prix de la pièce de rechange ou un crédit, équivalent au prix d'achat de la pièce par le distributeur, applicable sur ses prochains achats d'appareils neufs. Si un crédit est émis à la place de la pièce de remplacement, la plaque signalétique de l'appareil remplacé doit être remise lors de la réclamation. Et l'appareil remplacé doit être mis à la disposition du distributeur.

Dans le but d'établir la date d'installation, pour déterminer le début de cette garantie, ou pour tout autre raison, une preuve raisonnable de la date d'installation d'origine doit être présentée,* sinon la date d'entrée en vigueur sera basée sur la date de fabrication plus trente (30) jours.

Nous ne serons pas responsable et vous, l'utilisateur, devrez payer pour : (a) les dommages causés par un accident, une mauvaise utilisation, la négligence, un abus, une émeute, un incendie, une inondation ou un cas fortuit. (b) les dommages dus à l'utilisation de l'appareil dans une atmosphère corrosive contenant du chlore, du fluor ou autres produits chimiques dommageables (autrement que dans un environnement résidentiel normal) (c) les dommages dus à toute modification ou réparation non autorisée de l'appareil affectant sa stabilité ou sa performance (d) les dommages dus à une adaptation ou utilisation inappropriée de l'appareil ou de ses composantes (e) les dommages dus à un manque d'entretien ou un entretien incorrect de l'appareil. Nous ne sommes pas responsables des dépenses encourues pour (f) l'érection, le débranchement ou le démantèlement de l'appareil (g) les pièces et fournitures utilisées pour la réparation ou l'entretien (h) les réparations des dommages, non fonctionnement ou inefficacité dus à une mauvaise installation ou application (i) les coûts d'électricité ou de combustibles ainsi que l'augmentation des frais d'électricité et de combustibles quels qu'ils soient incluant l'utilisation supplémentaire ou inhabituelle d'un chauffage électrique.

Nous ne serons pas responsable des dommages et dépenses, spéciaux, indirects ou consécutifs dus à l'utilisation ou à la défaillance ou aux pannes de cet appareil. Nous n'avons pas et ne faisons aucune couverture de garantie pour l'adaptation pour des besoins spécifiques et il n'y a aucune condition implicite de garantie pour de telles adaptations. Nous ne faisons pas de garantie formelle sauf si mentionné dans cette garantie à vie limitée. Personne n'est autorisé à apporter des changements à cette garantie à vie limitée ou à créer toute obligation ou responsabilité de notre part en relation avec cet appareil. Toute garantie implicite est valide pour une période d'un an à partir de la date d'installation originale. Certains états ou provinces ne permettent pas l'exclusion ou la limitation des dommages indirects ou consécutifs ou ne permettent la limitation de la durée d'une garantie implicite donc il se pourrait que ces conditions ne s'appliquent pas à vous. Les dispositions de cette garantie sont en ajout et non en modification ni soustraction à tout autre garantie statutaire ou autre droits ou compensations prévus par la loi.

Conservez ce certificat. Il indique vos droits légaux. Vous pourriez aussi avoir d'autres droits selon votre province ou votre état.

Si votre appareil a besoin de réparations ou d'entretien contactez votre distributeur ou l'entrepreneur qui en a fait l'installation. Pour toute demande, ayez à portée de main les numéros de modèle et de série de chaque appareil. Si votre détaillant a besoin d'aide, il peut compter sur son distributeur et en retour le distributeur peut compter sur nous.

Remplissez les espaces ci-dessous : no de série, no de modèle et date d'installation, et gardez cette garantie dans vos dossiers.

**No de modèle** _____ **No de série** _____ **Date d'installation** _____

**Nom du détaillant ou de l'entrepreneur:** _____

*Pour profiter des avantages de cette garantie vous devez garder les originaux des preuves de la date de l'installation de l'appareil.

**Le nec plus ultra du design de l'ingénierie et de la qualité**